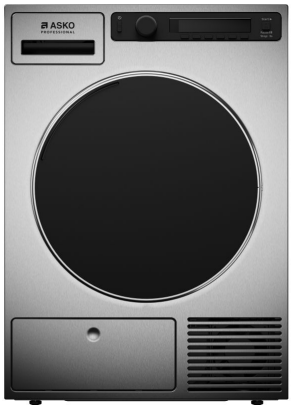

TDC1771HC.S

Professional kuivausrumpu

Yleiskuvaus

TDC1771HC.S
Professional
Rakennetyyppi: Vapaasti sijoitettava
Täyttömäärä: 1-7 kg
Ohjelmien määrä: 12
Energialuokka: A++
Kuivausrumputyyppi: Vapaasti sijoitettava lauhdutinkuivausrumpu, jossa lämpöpumppu
Näyttö: LCD-näytöllä
Rypistymisenestotoiminto
Väri: Ruostumaton teräs

A++

Rakenne ja suorituskyky

- Teräsrumpu
- Harjaton (BLDC)
- Lämpöpumppu
- IQ Sensori
- Rummun tilavuus: 117 l
- Kolikkorahastus: Kolikkorahastus
- Butterfly™ Drying - jatkuva kuivaus samaan suuntaan

Käyttö ja joustavuus

- Vesisäiliö: 6 l
- Kyllä
- Suuri oviaukko: 34 cm
- Oven avauskulma: 180 °
- Rypistymisenestotoiminto
- Ajansäästäjä
- Kosteussensori
- Kondensorin suodattimen automaattinen puhdistus

Vuorovaikutus ja hallinta

- Käynnistyksen viivästys
- Jäljellä olevan ohjelma-ajan näyttö
- Näyttö: LCD-näytöllä
- Äänimerkki ohjelman lopussa
- Ohjelmamuisti

Toiminnot, ohjelmat ja tilat

- Automaattinen kuiva: eri kuivuusasteita anturihallinnan avulla
- Automaattinen normaali kuiva: paksummille puuvillakankaille, jotka kestävät pesua ja kuivausta

Muotoilu ja integraatio

- Oven kätisyyden vaihto: Kätisyys vaihdettavissa
- Säädettävät tukijalat: 15 mm
- Täyttöasento: Edestä

Turvallisuus ja huolto

- Ylikuumenemissuoja
- Terminen ja sähköinen suojaus ylilämmölle

Tekniset tiedot

- Äänitaso: 66 dB(A)re 1 pW
- Lepotilan virrankulutus: 0,8 W
- Virran kulutus pois kytkettynä: 0,25 W
- Energiankulutus kWh/v: 188,6 kWh
- Energialuokka: A++
- Maadotettu pistotulppa
- Shuko pistotulppa
- Liitäntäteho: 1000 W
- Sähköliitäntä: 220-240 V
- Sulakkeen nimellisvirta: 10 amp

ASKO
Puhelin: 09 503 301
kodinkoneet@gorenjegroup.com - www.askofinland.fi

ASKO
Inspired by Scandinavia

- Taajuus: 50 Hz
- Nettopaino: 54,8 kg

Mitat

- Tuotteen mitat (KxLxS): 85 × 59,5 × 65,4 cm
- Syvyys oven ollessa auki: 1165 mm
- Johdon pituus: 2,1 m

Kuljetustiedot

- Pakkauksen mitat: 92 × 64 × 72,3 cm
- Bruttopaino: 59,2 kg
- Art. numero: 737972
- EAN-koodi: 3838782477164

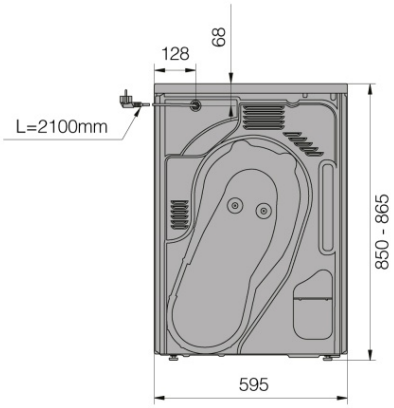

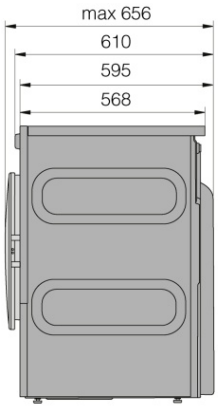

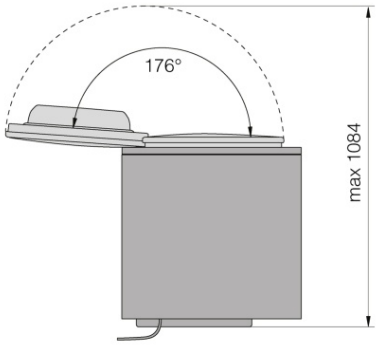

ASKO
Puhelin: 09 503 301
kodinkoneet@gorenjegroup.com - www.askofinland.fi

ASKO
Inspired by Scandinavia