BALTECO

Balteco-ammeet ja -altaat

2023

laatta piste.

SISÄLLYSLUETTELO

KIVIMASSA-AMMEET
Intra UUTUUS! 6
Sacca UUTUUS! 7
Stresa 170, 180 8
Baveno 9
Omegna 10
Pallanza 11
Cannero 12
Danube 130, 140, 155 13
Allora 14
Base UUTUUS! 15
Eura 160, 180 16
Sogne 17
Tiber 150 18
Tiber 160 19
Sand 20
Cosmo 21
Plano, Plano Hydro 22
Arona 170, 180 UUTUUS! 23

KIVIMASSAKULHOALTAAT
Dogno, Varenna, Lecco, Lario 24

AKRYYLIAMMEET
Käyttökytkimet ja hierontajärjestelmät 26
Pohjois-Euroopan johtava poreammeiden valmistaja 28
Panel+ 29
Wega 150, 160, 170, 180 30
Wega 190 31
Stilo 150, 160, 170 32
Stilo 180 33
Forma 34
Aveo 35
Mare 36
Studio 150, 160, 170 37
Aura 150, 160, 170 38
Nova 150, 160, 170 39
Kleo 40
Combi 41
Gala 140, 150 42
Plaza 43
Q Room 44
Symphony XL 45

MUUT TUOTTEET
Penkki X30 UUTUUS! 46

KOTIKYLPYLÄ 47
AMMEEN SUIHKUSEINÄT 48
LISÄVARUSTEET 50
PUHDISTUS- JA HOITOTUOTTEET 50

TEKNISET TIEDOT JA TILAUSOHJEET 51

YLI 30 VUODEN KOKEMUS VALMISTUKSESTA JA TUOTEKEHITYKSESTÄ

Balteco AS perustettiin vuonna 1990, ja se on vuosien myötä noussut Pohjois-Euroopan johtavaksi yritykseksi vesihierontatuotteiden valmistuksessa sekä tuotekehityksessä. Kattavan ammevalikoiman tuotteet on valmistettu valetusta saniteettiakryylista ja kestäväpintaisesta Xonyx™-materiaalista.

Yli 100 000 tyytyväistä asiakasta kaikkialla Euroopassa ovat todiste kestävästä, innovatiivisesta tuotekehityksestä sekä palkitusta suunnittelusta. Balteco on uranuurtaja poreammeiden tuotekehityksessä useiden onnistuneiden innovaatioidensa ja teknisten ratkaisujensa ansiosta, joista on tullut myös muiden valmistajien noudattamia alan standardeja. Suunnitteluun liittyvän osaamisen ja tuotekehityksen lisäksi käytössä on myös nykyaikaiset tuotantotilat sekä pätevä, koulutettu henkilöstö, mikä takaa tuotteiden laadun.

Balteco on noudattanut ISO 9001 -laadunvarmistusjärjestelmää vuodesta 1999 lähtien – tuotteiden turvallisuuden testaamisesta vastaa ruotsalainen Semko. Koska laatu ja toimivuus ovat ehdottoman tärkeitä Baltecolle, kaikki materiaalit sekä osat valitaan huolellisesti näiden ominaisuuksien varmistamiseksi.

Parhaiden, laadukkaiden sekä teknisiltä ominaisuuksiltaan innovatiivisten ammeiden tarjoaminen on Baltecon tärkein tavoite.

XONYX™-SARJAN KIVIAMMEET

- Xonyx-kiviammeet tehdään Baltecon, Euroopan johtavan kiviammevalmistajan, kehittämää teknologiaa noudattaen.
- Xonyx on homogeeninen materiaali, joka on mineraalien, polyesterihartsin ja akryylin yhdistelmä.
- Xonyx-materiaali antaa lähes rajattomat mahdollisuudet muotoilulle. Rakenteellinen lujuus sekä kulutuksen kesto ovat huippuluokkaa.

XONYX™
SOLID SURFACE

KAKSOISSEINÄRAKENNE – MUKAVUUTTA JA ENERGIANSÄÄSTÖÄ

Suunnittelijamme ovat kehittäneet ainutlaatuisen kaksoisseinärakenteen, joka tarjoaa useita etuja perinteiseen yksiseinäiseen rakenteeseen nähden. Amme voidaan rakentaa tyylikkään näköiseksi ulkopuolelta ja samaan aikaan muotoilla sisätiloiltaan parhaan ergonomian tarjoavaksi. Kaksoisseinärakenne on myös parempi eriste, jolloin vesi pysyy kauemmin lämpöisenä. Lämmintä vettä ei tarvitse lisätä kylvyn aikana yhtä paljon kuin yksiseinärakenteessa, jolloin energiaa säästyy.

VALKOINEN XONYX-POHJATULPPA

Xonyx-ammeet on varustettu kauniilla, valkoisella pohjatulpalla, jossa on helppokäyttöinen painomekanismi. Perinteistä, metallista roskasihtiä ei ole näkyvillä.

SISÄÄNRAKENNETTU YLIVUOTO

Xonyx-ammeet on varustettu sisäänrakennetulla ylivuodolla. Vesi kulkee ylivuotoputkessa, joka on asennettu sisemmän ja ulomman kuoren väliin. Ylivuotoputki, kuten kaikki muutkin rakenteet, ovat piilossa.

LÄMMIN JA SILKINHIMMEÄ PINTA

Xonyx-massiivikiviammeiden puhtaanvalkoinen pinta on kiillotettu silkinhimmeäksi. Näin pinta on saatu hygieeniseksi ja iholle miellyttävän tuntuiseksi.

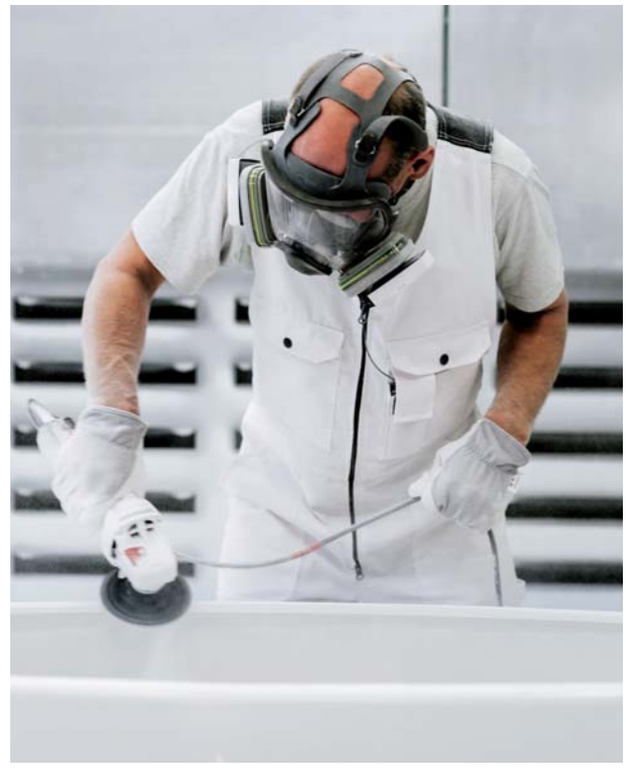

HELPPO ASENTAA

Rakenteen lujuus ja kaikkiin Xonyx-ammeisiin integroitu vahva pohjakehikko säätöjaloin jakavat painon tasaisesti kauttaaltaan lattia-alalle. Ammeen ulkokuori peittää koko teknisen alarakenteen. Ammeen alla on tarpeeksi tilaa hajulukolle sekä ammeen ja lattian välissä oleville putkille. Ammeiden varustukseen kuuluu pohjaventtiili ja vesilukko. Viemäröinti koko 50/40 mm putkelle. Putki ei kuulu varustukseen.

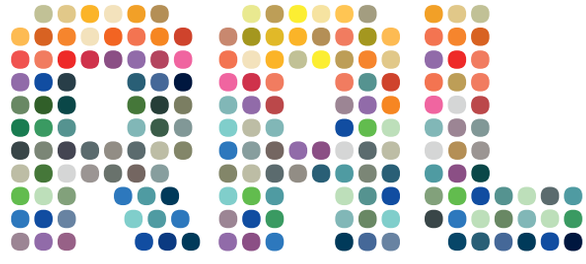

PANEELIN VÄRIVAIHTOEHDOT

Voit valita ammeeseen haluamasi värisen pinnan. Käytettävissäsi ovat kaikki RAL-kartaston sävyt.

XONYX™
SOLID SURFACE

Uutuus

INTRA

RAL

Intra
- 169 x 84 x 62 cm / 280 l / 90 kg
- Valkoinen
- Värillinen

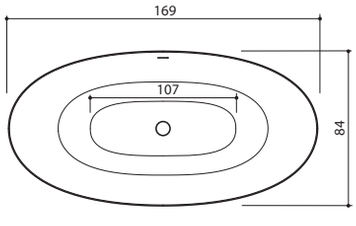

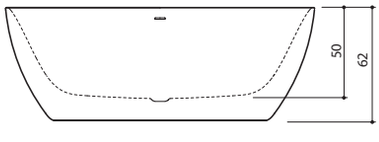

Ammeet toimitetaan ilman hanoja.
Ammeen täyttö joko seinään tai lattiaan asennettavasta hanasta.

Asennusohjeet: www.laattapiste.fi

XONYX™
SOLID SURFACE

Uutuus

SACCA

RAL

Sacca
- 170 x 72 x 58 cm / 230 l / 90 kg
- Valkoinen
- Värillinen

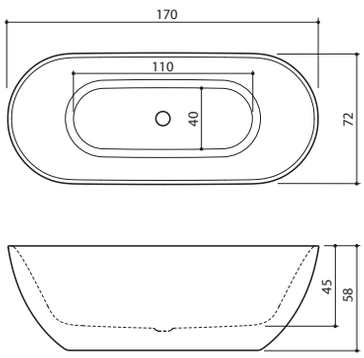

Ammeet toimitetaan ilman hanoja.
Ammeen täyttö joko seinään tai lattiaan asennettavasta hanasta.

Asennusohjeet: www.laattapiste.fi

XONYX™
SOLID SURFACE

STRESA

RAL

Stresa 170
- 170 x 75 x 63 cm
- Valkoinen
- Värillinen

Stresa 180
- 179 x 84 x 63 cm / 335 l / 115 kg
- Valkoinen
- Värillinen

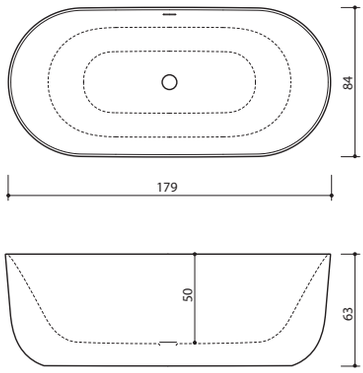

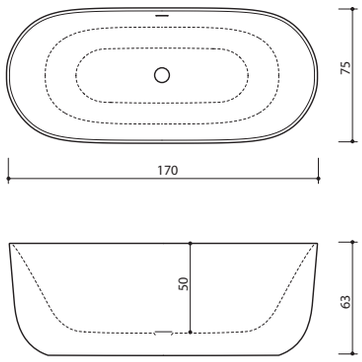

Ammeet toimitetaan ilman hanoja.
Ammeen täyttö joko seinään tai lattiaan asennettavasta hanasta.

Asennusohjeet: www.laattapiste.fi

XONYX™
SOLID SURFACE

BAVENO

RAL

Baveno
- 168 x 75 x 64 cm / 250 l / 135 kg
- Valkoinen
- Värillinen

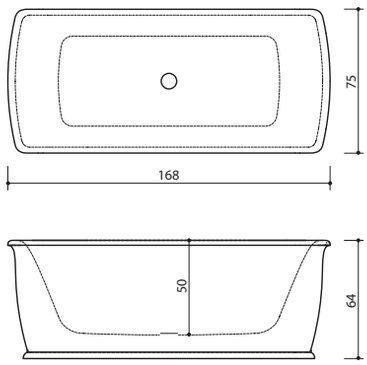

Ammeet toimitetaan ilman hanoja.
Ammeen täyttö joko seinään tai lattiaan asennettavasta hanasta.

Asennusohjeet: www.laattapiste.fi

XONYX™
SOLID SURFACE

OMEGNA

RAL

Omegna
- 169 x 79 x 63 cm / 255 l / 100 kg
- Valkoinen
- Värillinen

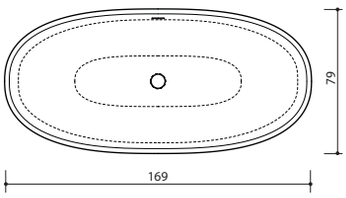

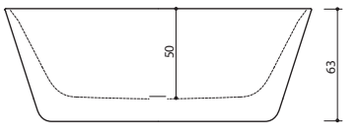

Ammeet toimitetaan ilman hanoja.
Ammeen täyttö joko seinään tai lattiaan asennettavasta hanasta.

Asennusohjeet: www.laattapiste.fi

XONYX™
SOLID SURFACE

PALLANZA

L

W

R

RAL

Pallanza
- 169 x 75 x 63 cm / 270 l / 110 kg
- Valkoinen
- Värillinen

Pallanza W
- 169 x 84 x 63 cm / 270 l / 125 kg
- Valkoinen
- Värillinen

Pallanza L/R
- 170 x 81 x 63 cm / 270 l / 110 kg
- Valkoinen
- Värillinen

Ammeet toimitetaan ilman hanoja. Ammeen täyttö joko seinään, lattiaan tai reunaan asennettavasta hanasta.

Asennusohjeet: www.laattapiste.fi

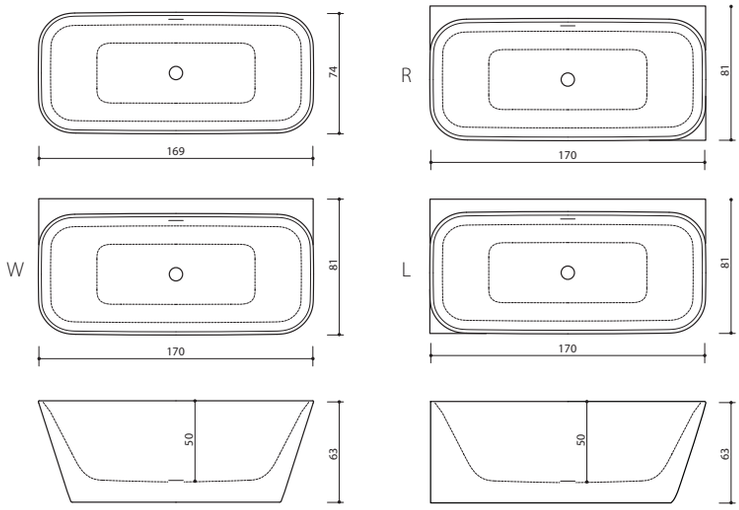

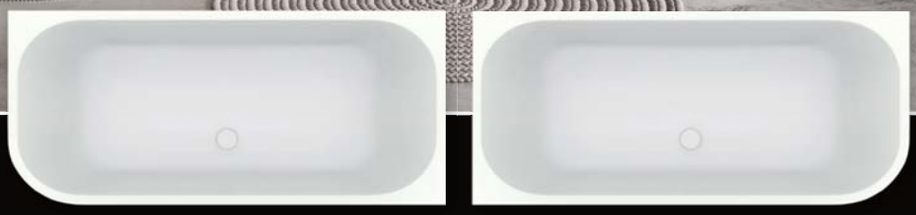

R L

XONYX™
SOLID SURFACE

CANNERO

RAL

Cannero R/L
- 180 x 80 x 60 cm / 290 l / 100 kg
- Valkoinen
- Värillinen

R

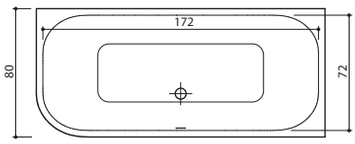

L

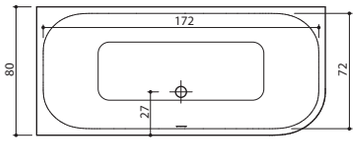

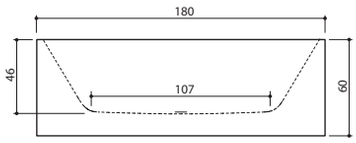

Ammeet toimitetaan ilman hanoja.
Ammeen täyttö joko seinään tai lattiaan asennettavasta hanasta.

Asennusohjeet: www.laattapiste.fi

XONYX™
SOLID SURFACE

DANUBE

130, 140, 155

RAL

Danube 130
- 130 x 70 x 61 cm / 190 l / 75 kg
- Valkoinen
- Värillinen

Danube 140
- 140 x 70 x 62 cm / 215 l / 90 kg
- Valkoinen
- Värillinen

Danube 155
- 154 x 71 x 65 cm / 240 l / 100 kg
- Valkoinen
- Värillinen

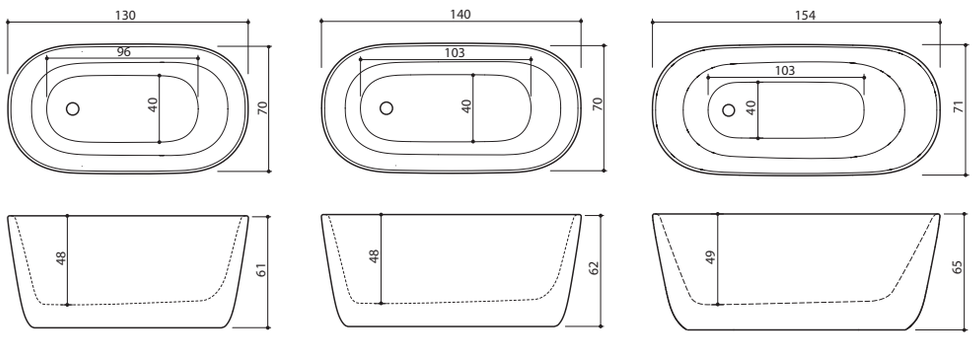

Ammeet toimitetaan ilman hanoja. Ammeen täyttö joko seinään tai lattiaan asennettavasta hanasta.

Asennusohjeet: www.laattapiste.fi

XONYX™
SOLID SURFACE

ALLORA

RAL

Allora
- Ø 134 x 64 cm / 400 l / 130 kg
- Valkoinen
- Värillinen

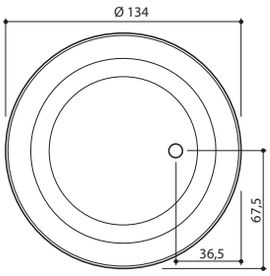

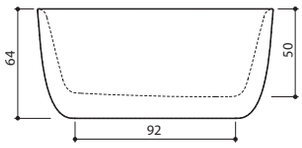

Ammeet toimitetaan ilman hanoja.
Ammeen täyttö joko seinään tai lattiaan asennettavasta hanasta.

Asennusohjeet: www.laattapiste.fi

XONYX™
SOLID SURFACE

Uutuus

BASE

Base W

Base
• 170 x 70 x 63 cm / 250 l / 100 kg

Base W
• 170 x 75 x 63 cm / 250 l / 105 kg

• Ammeessa on intergroidut Xonyx solid surface -paneelit, joten ne eivät ole irrotettavissa.
• Tuote sisältää yhden etupaneelin ja päätypaneelin. Toinen päätypaneeli (E21) lisämaksusta.

Ammeet toimitetaan ilman hanoja. Ammeen täyttö joko seinään, lattiaan tai reunaan (vain malli Base W) asennettavasta hanasta.
Asennusohjeet: www.laattapiste.fi

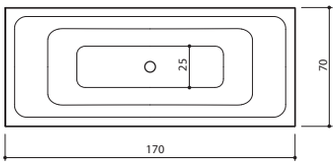

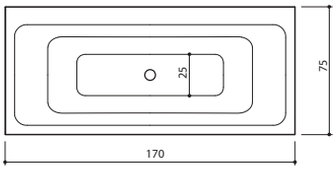

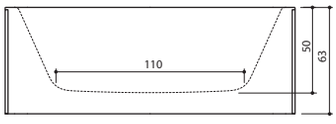

PANEELIN SIJOITTELUKOODIT

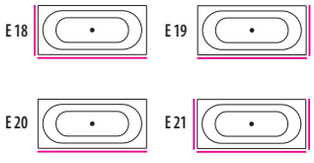

XONYX™
SOLID SURFACE

EURA

160, 180

RAL

Eura 160
- 157 x 72 x 61 cm / 210 l / 95 kg
- Valkoinen
- Värillinen

Eura 180
- 180 x 82 x 63 cm / 290 l / 115 kg
- Valkoinen
- Värillinen

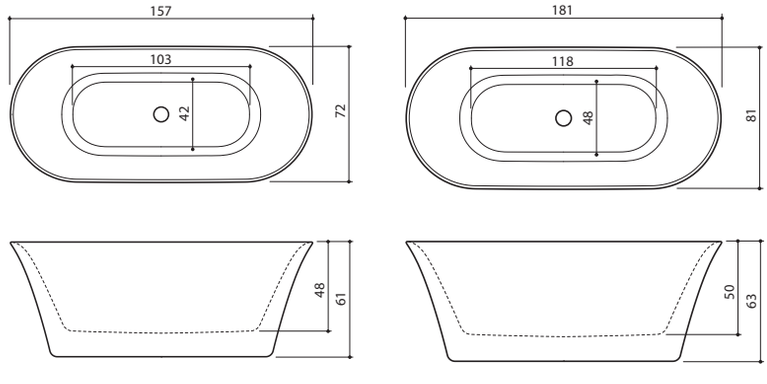

Ammeet toimitetaan ilman hanoja.
Ammeen täyttö joko seinään tai lattiaan asennettavasta hanasta.

Asennusohjeet: www.laattapiste.fi

XONYX™
SOLID SURFACE

SOGNE

RAL

Sogne
- 169 x 72 x 64 cm / 250 l / 110 kg
- Valkoinen
- Värillinen

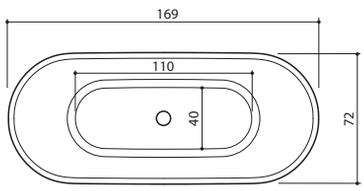

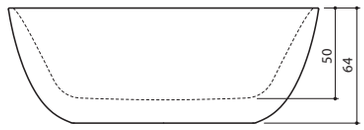

Ammeet toimitetaan ilman hanoja.
Ammeen täyttö joko seinään tai lattiaan asennettavasta hanasta.

Asennusohjeet: www.laattapiste.fi

XONYX™
SOLID SURFACE

TIBER *150*

RAL

Tiber 150
- 149 x 85/62 x 67 cm / 240 l / 85 kg
- Valkoinen
- Värillinen

Huom. Saatavilla ainoastaan kuvan mukaisesti.

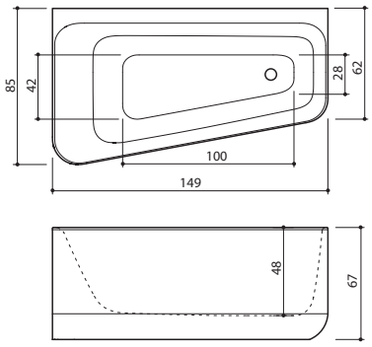

Ammeet toimitetaan ilman hanoja.
Ammeen täyttö joko seinään, lattiaan tai reunaan asennettavasta hanasta.

Asennusohjeet: www.laattapiste.fi

XONYX™
SOLID SURFACE

TIBER *160*

RAL

Tiber 160
- 159 x 71 x 64 cm / 260 l / 95 kg
- Valkoinen
- Värillinen

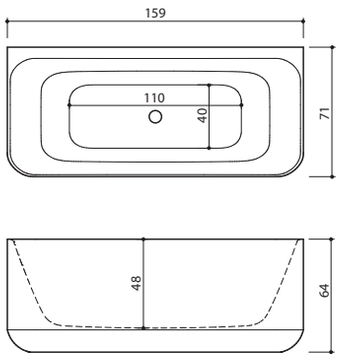

Ammeet toimitetaan ilman hanoja.
Ammeen täyttö joko seinään, lattiaan tai reunaan asennettavasta hanasta.

Asennusohjeet: www.laattapiste.fi

XONYX™
SOLID SURFACE

SAND

RAL

Sand
- 179 x 90 x 66 cm / 280 l / 125 kg
- Valkoinen
- Värillinen

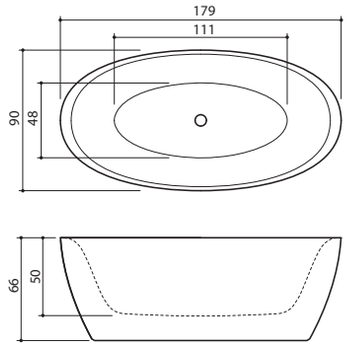

Ammeet toimitetaan ilman hanoja.
Ammeen täyttö joko seinään tai lattiaan asennettavasta hanasta.

Asennusohjeet: www.laattapiste.fi

XONYX™
SOLID SURFACE

COSMO

Cosmo
• 182 x 86 x 80/64 cm / 250 l / 135 kg

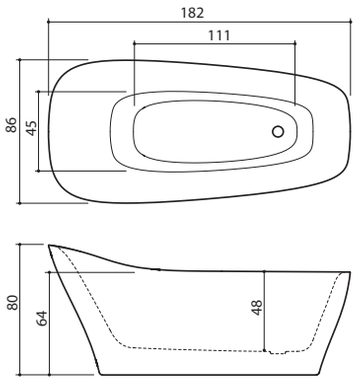

Ammeet toimitetaan ilman hanoja.
Ammeen täyttö joko seinään tai lattiaan asennettavasta hanasta.

Asennusohjeet: www.laattapiste.fi

KYLPYAMME

VESIHIERONTA-AMME

XONYX™
SOLID SURFACE

PLANO
PLANO HYDRO

Plano
• 171 x 101/65 x 67 cm / 290 l / 75 kg

Plano Hydro
• 171 x 101/65 x 67 cm / 290 l / 100 kg

Huom. Plano Hydro sisältää SlimLine Hydro -hierontajärjestelmän.

Tuote sisältää etupaneelin.

Ammeet toimitetaan ilman hanoja. Ammeen täyttö joko seinään, lattiaan tai reunaan asennettavasta hanasta.

Asennusohjeet: www.laattapiste.fi

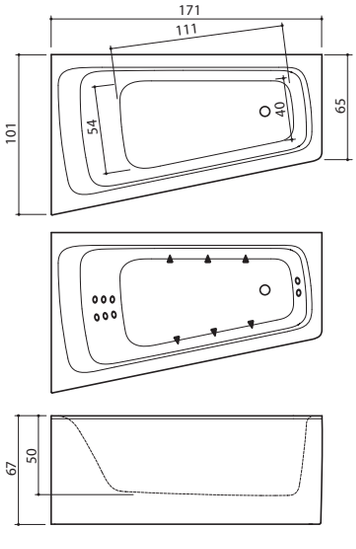

PANEELIN SIJOITTELUKOODIT

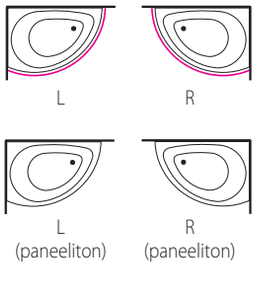

ETUPANEELIN VÄRIT

Valkoinen (vakiona)

Musta

XONYX™
SOLID SURFACE

Uutuus

ARONA

Arona
- 170 x 75 x 65 cm / 260 l / 55 kg
- 180 x 80 x 65 cm / 300 l / 65 kg

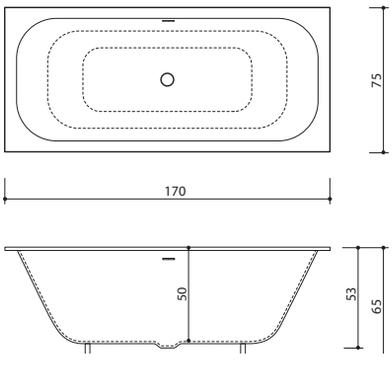

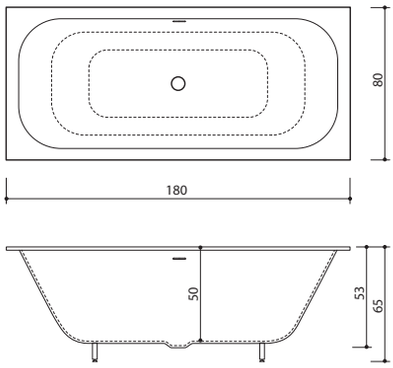

Ammeet toimitetaan ilman hanoja.
Ammeen täyttö joko seinään tai lattiaan asennettavasta hanasta.

Asennusohjeet: www.laattapiste.fi

KULHOALTAAT

LECCO

❯ 54 x 38 x 14 cm

Valkoinen
Värillinen

DOGNO

❯ 56 x 36 x 14 cm

Valkoinen
Värillinen

VARENNA

❯ 54 x 38 x 14 cm

Valkoinen
Värillinen

LARIO

❯ ø 41 x 14 cm

Valkoinen
Värillinen

XONYX™

LECCO

54 x 38 x 14 cm

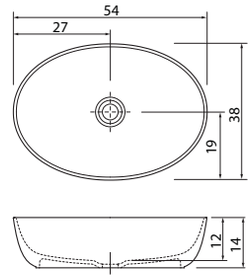

DOGNO

56 x 36 x 14 cm

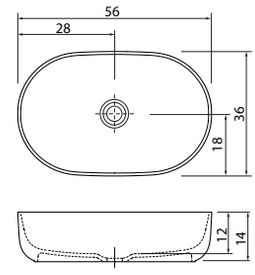

VARENNA

54 x 38 x 14 cm

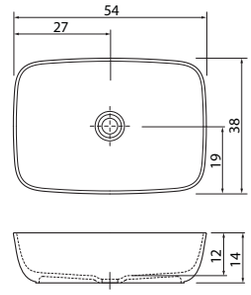

LARIO

Ø 41 x 14 cm

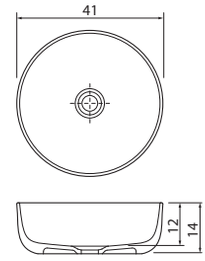

KÄYTTÖKYTKIMET JA HIERONTAJÄRJESTELMÄT

	KYLPYAMME	COMFORT 1	COMFORT 2
Kytkin			
Vakiovarusteet		Vesihieronta 1500 W Normaalit suuttimet Extra Safety Assurance Adjustable Back Massage	Ilmahieronta 500 W Vesihieronta 1500 W AmbiLight Normaalit suuttimet Extra Safety Assurance Adjustable Back Massage
Järjestelmän kuvaus	Saniteettiakryyliamme, jossa alumiinirunko, etupaneeli, vedenpoistoputki ja ylivuotosuoja. Ammeet toimitetaan ilman hanoja. Ammeen täyttö joko seinään, lattiaan tai reunaan asennettavasta hanasta. Ammeiden varustukseen kuuluu pohjaventtiili ja vesilukko. Viemäröinti koko 50/40 mm putkelle. Putki ei kuulu varustukseen.	Saniteettiakryyliporeamme, jossa vesihierontajärjestelmä, selkähierontajärjestelmä (ABM™)* ja elektroninen on/off-käyttökytkin. Vesihieronta ammeen sivuissa olevilla suuttimilla, hieronnan teho säädettävissä portaattomasti ammeen reunassa olevilla ilmaventtiileillä. Ohjauspaneeli sijoitetaan ammeen pitkälle sivulle, jonka yli noustaan ammeeseen. Ammeet toimitetaan ilman hanoja. Ammeen täyttö joko seinään, lattiaan tai reunaan asennettavasta hanasta. * Selkähierontajärjestelmä (ABM™) puuttuu mallista MARE.	Saniteettiakryyliporeamme, jossa vesi- ja ilmahierontajärjestelmä, selkähierontajärjestelmä (ABM™)*, AmbiLight-väriterapiavalaistus ja elektroninen on/off-käyttökytkin. Ilmahieronta ammeen pohjassa ja vesihieronta sivuissa olevilla suuttimilla, vesihieronnan teho säädettävissä portaattomasti ammeen reunassa olevilla ilmaventtiileillä. Ohjauspaneeli sijoitetaan ammeen pitkälle sivulle, jonka yli noustaan ammeeseen. Ammeet toimitetaan ilman hanoja. Ammeen täyttö joko seinään, lattiaan tai reunaan asennettavasta hanasta. * Selkähierontajärjestelmä (ABM™) puuttuu mallista MARE.

	LUXURY	LUXURY DUAL	SLIMLINE HYDRO
Kytkin	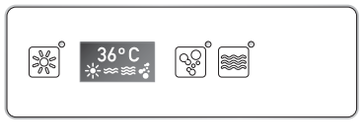	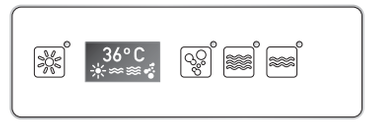	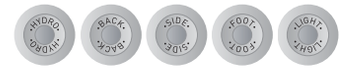
Vakiovarusteet	Ilmahieronta 500 W Vesihieronta 1500 W AmbiLight SlimLine-suuttimet Extra Safety Assurance Adjustable Back Massage	Ilmahieronta 500 W Vesihieronta (kaksi pumppua) 1500 W 1100 W AmbiLight SlimLine-suuttimet Extra Safety Assurance Adjustable Back Massage Dual Hydromassage Power	Vesihieronta 1500 W AmbiLight Terapiaohjelma SlimLine-suuttimet Extra Safety Assurance Adjustable Back Massage
Järjestelmän kuvaus	Saniteettiakryyliporeamme, jossa vesi- ja ilmahierontajärjestelmä, selkähierontajärjestelmä (ABM™)*, AmbiLight-väriterapiavalaistus, digitaalinen käyttökytkin ja virtaviivaiset suuttimet. O-LED-näyttö ilmaisee kaikki toiminnot sekä esim. veden lämpötilan. Ilmahieronta ammeen pohjassa ja vesihieronta sivuissa olevilla sekä selkä- ja jalkasuuttimilla, hieronnan teho säädettävissä portaattomasti ammeen reunassa olevilla ilmaventtiileillä. Ohjauspaneeli sijoitetaan ammeen pitkälle sivulle, jonka yli noustaan ammeeseen. Ammeet toimitetaan ilman hanoja. Ammeen täyttö joko seinään, lattiaan tai reunaan asennettavasta hanasta. * Selkähierontajärjestelmä (ABM™) puuttuu mallista MARE.	Saniteettiakryyliporeamme, jossa vesi- ja ilmahierontajärjestelmä, selkähierontajärjestelmä (ABM™), AmbiLight-väriterapiavalaistus, digitaalinen käyttökytkin, virtaviivaiset suuttimet ja tehokkaat vesipumput (DHP™). O-LED-näyttö ilmaisee kaikki toiminnot sekä esim. veden lämpötilan. Ilmahieronta ammeen pohjassa ja vesihieronta sivuissa olevilla sekä selkä- ja jalkasuuttimilla, hieronnan teho säädettävissä portaattomasti ammeen reunassa olevilla ilmaventtiileillä. Kaksi erillistä vesipumppua, joista molemmille oma käynnistyskytkin. Ohjauspaneeli sijoitetaan ammeen pitkälle sivulle, jonka yli noustaan ammeeseen. Ammeet toimitetaan ilman hanoja. Ammeen täyttö joko seinään, lattiaan tai reunaan asennettavasta hanasta.	Saniteettiakryyliporeamme, jossa vesihierontajärjestelmä, selkähierontajärjestelmä (ABM™), AmbiLight-väriterapiavalaistus, elektroninen EasyTouch-käyttökytkin ja virtaviivaiset suuttimet. Vesihieronta ammeen sivuissa olevilla sekä selkä- ja jalkasuuttimilla, hierottavat alueet valittavissa painikkeista (selkä, kylki, jalat). Myös selkähierontajärjestelmän mekaaninen vaihdin korvattu elektronisella käyttökytkimellä. Ohjauspaneeli sijoitetaan ammeen pitkälle sivulle, jonka yli noustaan ammeeseen. Ammeet toimitetaan ilman hanoja. Ammeen täyttö joko seinään, lattiaan tai reunaan asennettavasta hanasta.

POHJOIS-EUROOPAN JOHTAVA POREAMMEIDEN VALMISTAJA

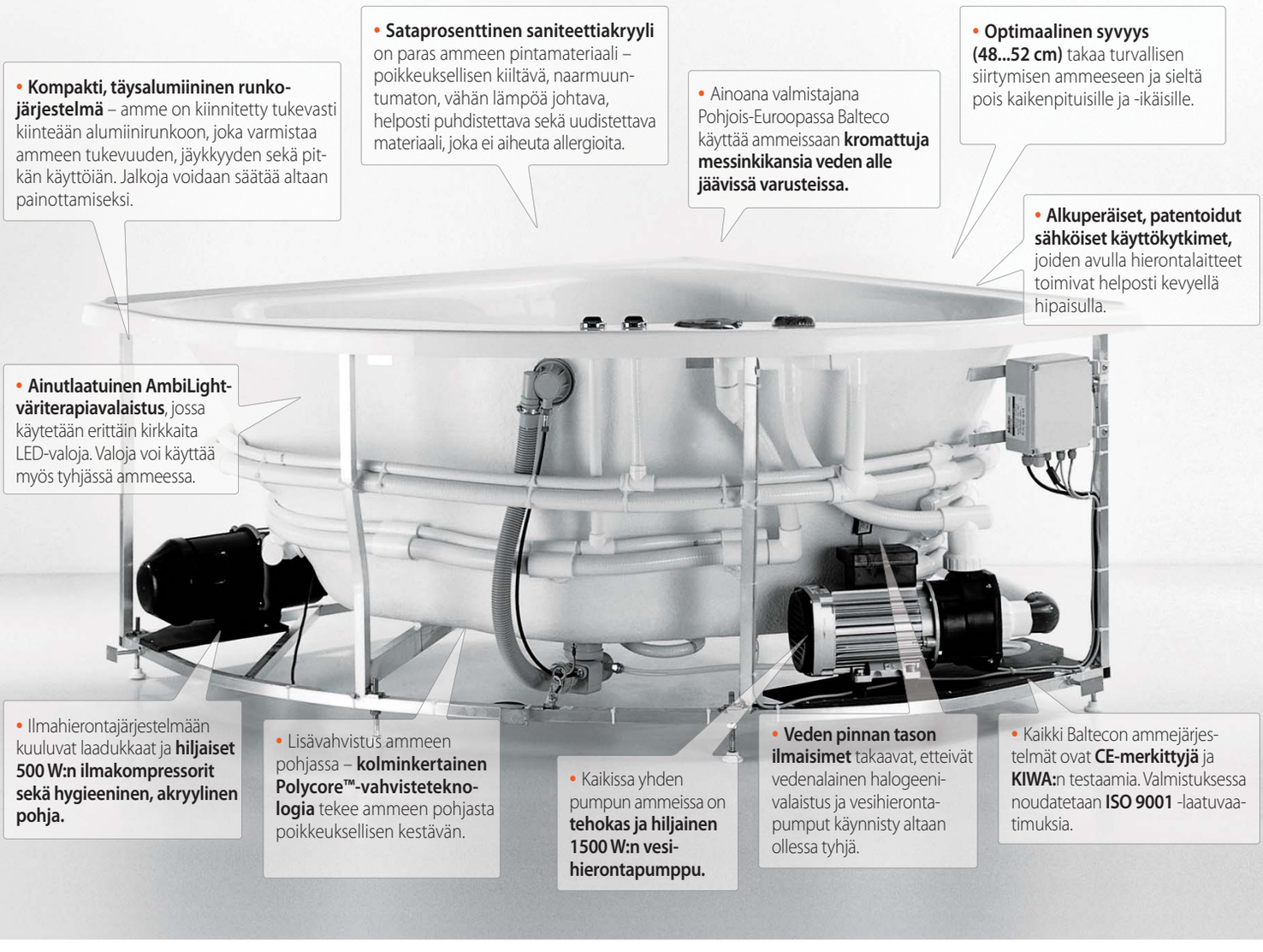

ADJUSTABLE BACKMASSAGE™

Säädettävä selkähieronta. Balteco oli yksi Euroopan ensimmäisistä poreammevalmistajista, joka alkoi tarjota selkähierontajärjestelmää poreammeisiinsa. Nykyään selkähieronta kuuluu jo poreammeen vakiovarusteisiin. Saamamme asiakaspalautteen sekä useiden tutkimusten mukaan vesihieronnan voimakkuuden säätömahdollisuus lisää hyvinvointia ja mukavuutta. Siksi selkähieronnan tehoa pystyy säätämään jokaisessa poreammemallissamme. Selkähieronnan voimakkuus on säädettävissä divertterin eli jakajan sekä ammeen reunassa olevan ilmaventtiilin avulla. Divertteri mahdollistaa veden virtauksen voimakkuuden säädön portaattomasti. Selkähieronnan voimakkuutta voidaan säätää divertterin lisäksi erillisen ilmaventtiilin avulla.

EXTRA SAFETY ASSURANCE™

Huipputurvallinen. Turvallisuus on meille tärkein tavoite laadukkaiden poreammeiden suunnittelijana ja valmistajana. Siksi kaikkiin poreammeisiimme sisältyy ainutlaatuinen paketti teknisiä turvalaitteita. Pakettiin kuuluu veden pinnan tasoa tarkkaileva anturi, joka estää halogeenivalaisimien ja pumppujen käynnistymisen tyhjässä ammeessa, sekä pumpun imupuolelle asennettu lisäventtiili. Amme on myös kaksoismaadoitettu.

DUAL HYDROMASSAGE POWER™

Tehokas vesihieronta. Yhden pumpun avulla on teknisesti haastavaa tarjota riittävän tehokasta hierontaa, sillä ammeen koon kasvaessa suuttimienkin määrä lisääntyy. Jotta voimme varmistaa tehokkaan hieronnan myös suuremmissa poreammeissamme, tuotekehitysyksikkömme on suunnitellut erityisen DHP™-järjestelmän. Sen teho perustuu kahteen erikseen säädettävään pumppujärjestelmään, joista toinen huolehtii ammeen sivuissa olevista hierontapisteistä ja toinen selkähierontapisteistä.

HELPPOKÄYTTÖISET OHJAUSPANEELIT

Huom. Ohjauspaneelit sijoitetaan ammeen pitkälle sivulle, jonka yli noustaan ammeeseen.

EVO
Comfort 1, Comfort 2

PLATINUM
Luxury, Luxury Dual

EASY TOUCH
SlimLine Hydro

VAKIOVARUSTE

LISÄVARUSTE

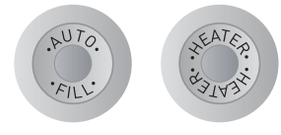

INNOVAATINEN AMMEEN ETUPANEELI PANEL+

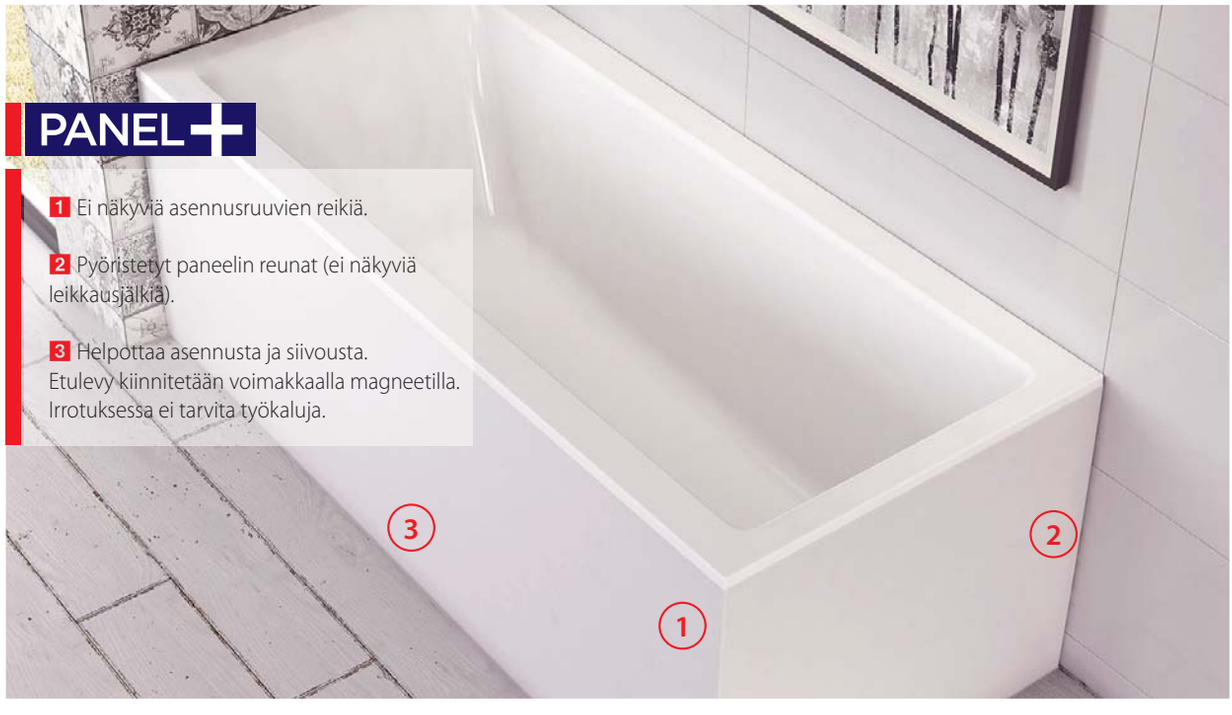

PANEL+

WEGA

150; 160; 170; 180

Mitat / Vesitilavuus:
Wega 150: 149 x 70 x 64 cm / 190 l
Wega 160: 159 x 70 x 65 cm / 210 l
Wega 170: 169 x 75 x 67 cm / 265 l
Wega 180: 179 x 80 x 68 cm / 300 l

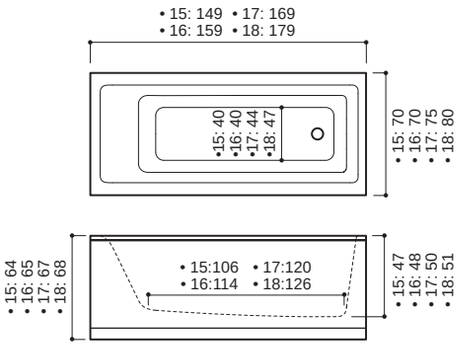

Ammeet toimitetaan ilman hanoja. Ammeen täyttö joko seinään, lattiaan tai reunaan asennettavasta hanasta.

Tekniset ja tilausohjeet: sivu 51
Asennusohjeet: www.laattapiste.fi

	150	160	170	180
Kylpyamme	✔	✔	✔	✔
Comfort 1	✔	✔	✔	✔
Comfort 2	✔	✔	✔	✔
Luxury	✔	✔	✔	✔
Luxury Dual	-	-	-	-
Slimline Hydro	✔	✔	✔	✔

PANEL+

WEGA

190

Mitat / Vesitilavuus:
Wega 190: 190 x 86 x 67 cm / 330 l

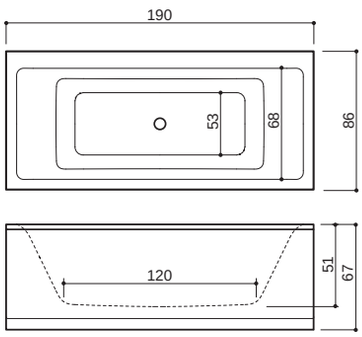

	190
Kylpyamme	✔
Comfort 1	✔
Comfort 2	✔
Luxury	✔
Luxury Dual	✔
Slimline Hydro	✔

Ammeet toimitetaan ilman hanoja.
Ammeen täyttö joko seinään, lattiaan tai reunaan asennettavasta hanasta.

Tekniset ja tilausohjeet: sivu 51
Asennusohjeet: www.laattapiste.fi

PANEL+

STILO

150; 160; 170

Mitat / Vesitilavuus:
Stilo 150: 149 x 70 x 64 cm / 205 l
Stilo 160: 159 x 70 x 65 cm / 230 l
Stilo 170: 169 x 75 x 67 cm / 260 l

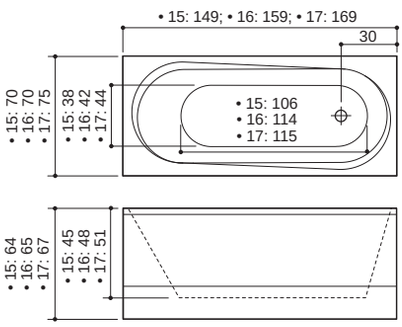

Ammeet toimitetaan ilman hanoja. Ammeen täyttö joko seinään, lattiaan tai reunaan asennettavasta hanasta.

Tekniset ja tilausohjeet: sivu 52
Asennusohjeet: www.laattapiste.fi

	150	160	170
Kylpyamme	✔	✔	✔
Comfort 1	✔	✔	✔
Comfort 2	✔	✔	✔
Luxury	✔	✔	✔
Luxury Dual	-	-	-
Slimline Hydro	✔	✔	✔

PANEL+

STILO

180

Mitat / Vesitilavuus:
Stilo 180: 179 x 80 x 68 cm / 250 l

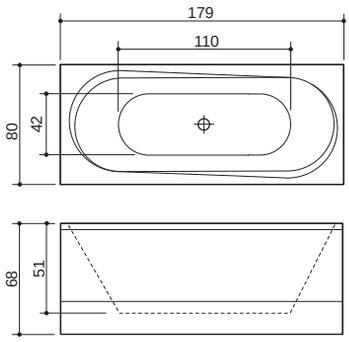

	180
Kylpyamme	✔
Comfort 1	✔
Comfort 2	✔
Luxury	✔
Luxury Dual	✔
Slimline Hydro	✔

Ammeet toimitetaan ilman hanoja. Ammeen täyttö joko seinään, lattiaan tai reunaan asennettavasta hanasta.

Tekniset ja tilausohjeet: sivu 52
Asennusohjeet: www.laattapiste.fi

PANEL+

FORMA

Mitat / Vesitilavuus:
Forma: 179 x 80 x 68 cm / 235 l

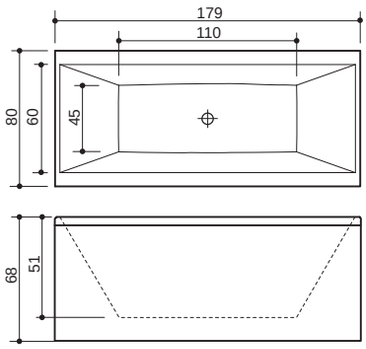

	Forma
Kylpyamme	✔
Comfort 1	✔
Comfort 2	✔
Luxury	✔
Luxury Dual	✔
Slimline Hydro	✔

Ammeet toimitetaan ilman hanoja.
Ammeen täyttö joko seinään, lattiaan tai reunaan asennettavasta hanasta.

Tekniset ja tilausohjeet: sivu 53
Asennusohjeet: www.laattapiste.fi

PANEL+

AVEO

Mitat / Vesitilavuus:
Aveo: 188 x 89 x 70 cm / 300 l

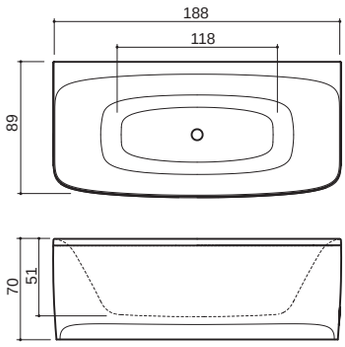

Ammeet toimitetaan ilman hanoja.
Ammeen täyttö joko seinään, lattiaan tai reunaan asennettavasta hanasta.

Tekniset ja tilausohjeet: sivu 53
Asennusohjeet: www.laattapiste.fi

	Aveo
Kylpyamme	✔
Comfort 1	✔
Comfort 2	✔
Luxury	✔
Luxury Dual	✔
Slimline Hydro	✔

MARE

Mitat / Vesitilavuus:
Mare: 179 x 120 x 68 cm / 535 l

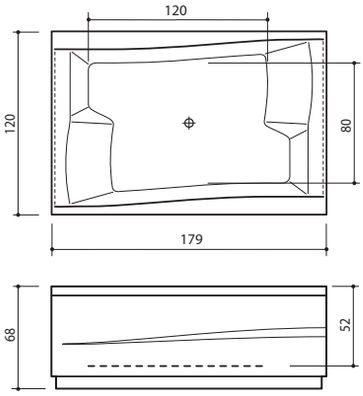

	Mare
Kylpyamme	✔
Comfort 1	✔
Comfort 2	✔
Luxury	✔
Luxury Dual	✔
Slimline Hydro	-

Ammeet toimitetaan ilman hanoja. Ammeen täyttö joko seinään, lattiaan tai reunaan asennettavasta hanasta.

Tekniset ja tilausohjeet: sivu 54
Asennusohjeet: www.laattapiste.fi

PANEL+

STUDIO

150; 160; 170

Mitat / Vesitilavuus:
Studio 150: 149 x 92 x 65 cm / 180 l
Studio 160: 160 x 92 x 65 cm / 205 l
Studio 170: 169 x 100 x 66 cm / 235 l

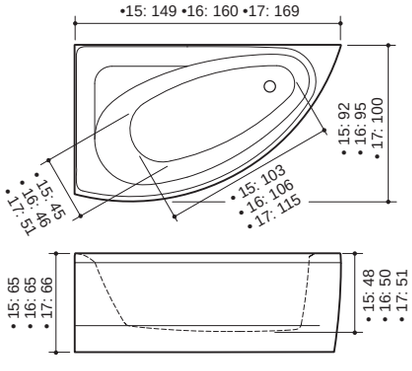

	150	160	170
Kylpyamme	✔	✔	✔
Comfort 1	✔	✔	✔
Comfort 2	✔	✔	✔
Luxury	✔	✔	✔
Luxury Dual	-	-	-
Slimline Hydro	✔	✔	✔

Ammeet toimitetaan ilman hanoja. Ammeen täyttö joko seinään, lattiaan tai reunaan asennettavasta hanasta.

Tekniset ja tilausohjeet: sivu 54
Asennusohjeet: www.laattapiste.fi

PANEL+

AURA

150; 160; 170

Mitat / Vesitilavuus:
Aura 150: 149 x 100 x 63 cm / 230 l
Aura 160: 160 x 100 x 67 cm / 300 l
Aura 170: 169 x 118 x 69 cm / 335 l

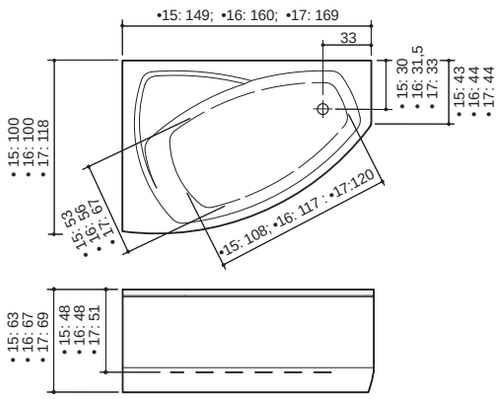

Ammeet toimitetaan ilman hanoja. Ammeen täyttö joko seinään, lattiaan tai reunaan asennettavasta hanasta.

Tekniset ja tilausohjeet: sivu 55
Asennusohjeet: www.laattapiste.fi

	150	160	170
Kylpyamme	✔	✔	✔
Comfort 1	✔	✔	✔
Comfort 2	✔	✔	✔
Luxury	✔	✔	✔
Luxury Dual	-	-	-
Slimline Hydro	✔	✔	✔

PANEL+

NOVA

150; 160; 170

Mitat / Vesitilavuus:
Nova 150: 150 x 95 x 62 cm / 220 l
Nova 160: 160 x 95 x 65 cm / 240 l
Nova 170: 169 x 97 x 66 cm / 280 l

Ammeet toimitetaan ilman hanoja. Ammeen täyttö joko seinään, lattiaan tai reunaan asennettavasta hanasta.

Tekniset ja tilausohjeet: sivu 55
Asennusohjeet: www.laattapiste.fi

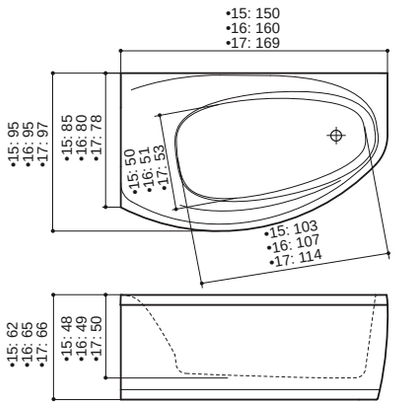

	150	160	170
Kylpyamme	✔	✔	✔
Comfort 1	✔	✔	✔
Comfort 2	✔	✔	✔
Luxury	✔	✔	✔
Luxury Dual	-	-	-
Slimline Hydro	✔	✔	✔

PANEL+

KLEO

Mitat / Vesitilavuus:
Kleo: 169 x 102 x 66 cm / 300 l

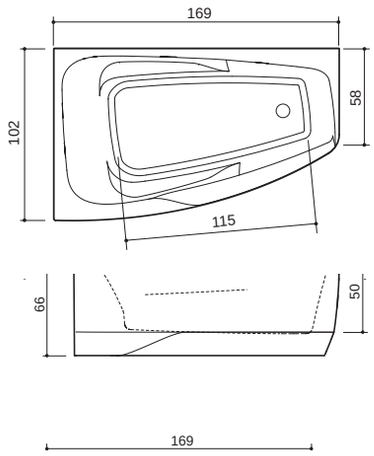

	Kleo
Kylpyamme	✔
Comfort 1	✔
Comfort 2	✔
Luxury	✔
Luxury Dual	✔
Slimline Hydro	✔

Ammeet toimitetaan ilman hanoja. Ammeen täyttö joko seinään, lattiaan tai reunaan asennettavasta hanasta.

Tekniset ja tilausohjeet: sivu 56
Asennusohjeet: www.laattapiste.fi

PANEL+

COMBI

Mitat / Vesitilavuus:
Combi: 170 x 117 x 67 cm / 380 l

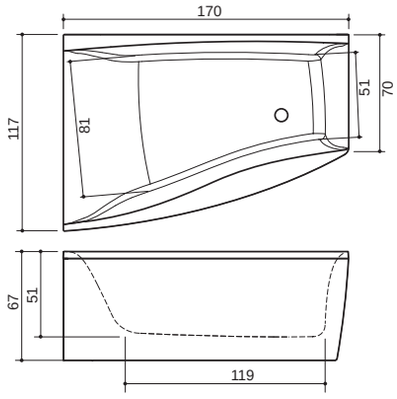

	Combi
Kylpyamme	✔
Comfort 1	✔
Comfort 2	✔
Luxury	✔
Luxury Dual	✔
Slimline Hydro	✔

Ammeet toimitetaan ilman hanoja.
Ammeen täyttö joko seinään, lattiaan tai reunaan asennettavasta hanasta.

Tekniset ja tilausohjeet: sivu 56
Asennusohjeet: www.laattapiste.fi

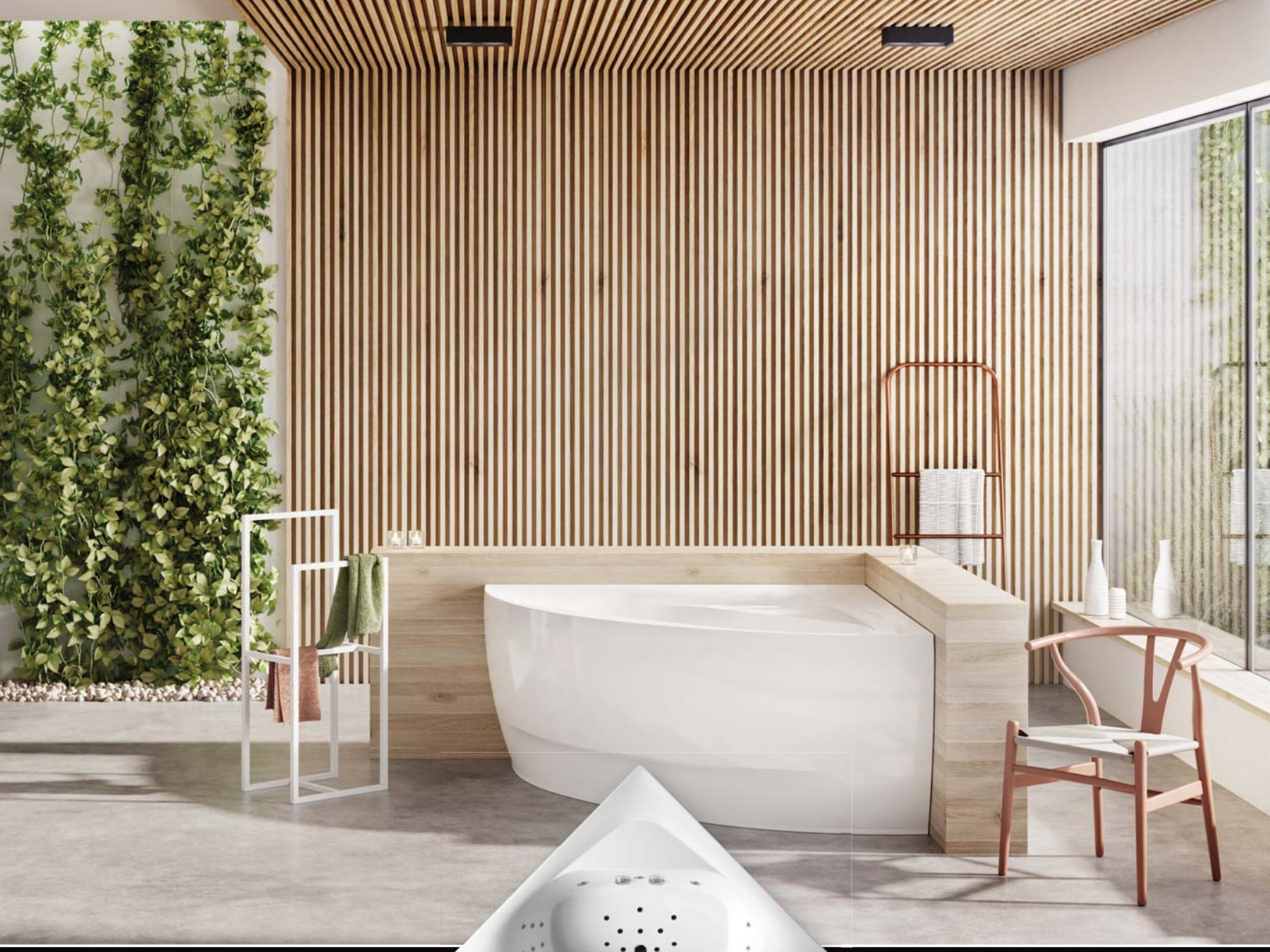

PANEL+

GALA

140; 150

Mitat / Vesitilavuus:
Gala 140: 139 x 139 x 68 cm / 280 l
Gala 150: 149 x 149 x 68 cm / 330 l

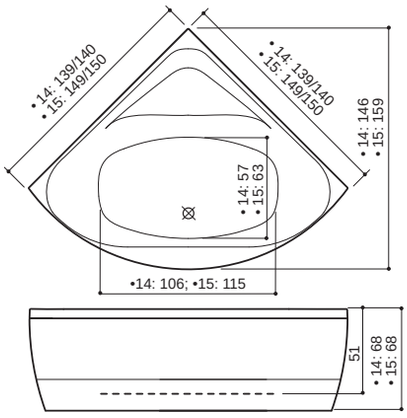

	140	150
Kylpyamme	✔	✔
Comfort 1	✔	✔
Comfort 2	✔	✔
Luxury	✔	✔
Luxury Dual	✔	✔
Slimline Hydro	✔	✔

Ammeet toimitetaan ilman hanoja. Ammeen täyttö joko seinään, lattiaan tai reunaan asennettavasta hanasta.

Tekniset ja tilausohjeet: sivu 57
Asennusohjeet: www.laattapiste.fi

PANEL+

PLAZA

Mitat / Vesitilavuus:
Plaza: 155 x 155 x 68 cm / 430 l

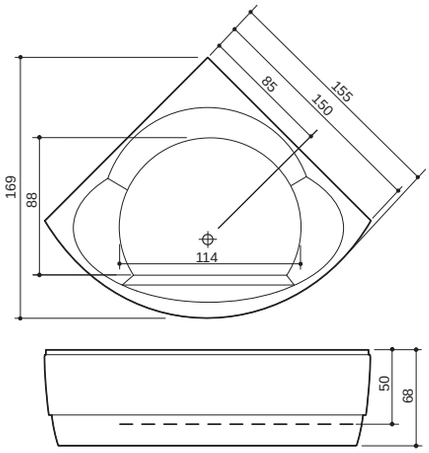

Ammeet toimitetaan ilman hanoja. Ammeen täyttö joko seinään, lattiaan tai reunaan asennettavasta hanasta.

Tekniset ja tilausohjeet: sivu 57
Asennusohjeet: www.laattapiste.fi

	Plaza
Kylpyamme	✔
Comfort 1	✔
Comfort 2	✔
Luxury	✔
Luxury Dual	✔
Slimline Hydro	-

Q ROOM

Mitat / Vesitilavuus:
Q Room: 178 x 178 x 72 cm / 600 l

Huom. Saatavilla ainoastaan ilman etupaneelia.

Ammeet toimitetaan ilman hanoja. Ammeen täyttö joko seinään, lattiaan tai reunaan asennettavasta hanasta.

Tekniset ja tilausohjeet: sivu 58
Asennusohjeet: www.laattapiste.fi

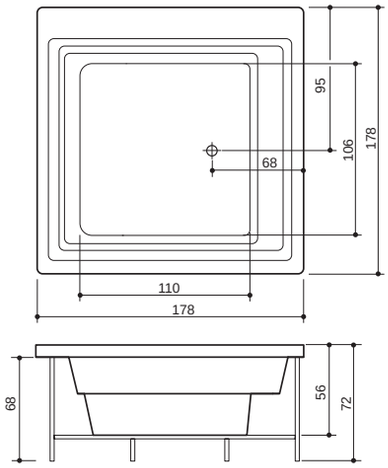

	Q Room
Kylpyamme	✔
Comfort 1	-
Comfort 2	-
Luxury	-
Luxury Dual	✔
Slimline Hydro	-

SYMPHONY

XL

Mitat / Vesitilavuus:
Symphony XL: Ø 173 x 75 cm / 475 l

Ammeet toimitetaan ilman hanoja.
Ammeen täyttö joko seinään, lattiaan tai reunaan asennettavasta hanasta.

Tekniset ja tilausohjeet: sivu 58
Asennusohjeet: www.laattapiste.fi

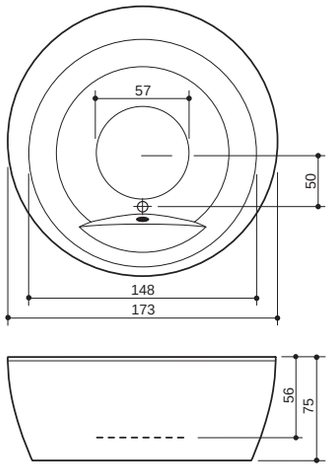

	Symphony XL
Kylpyamme	✔
Comfort 1	-
Comfort 2	-
Luxury	✔
Luxury Dual	✔
Slimline Hydro	-

XONYX™
SOLID SURFACE

Uutuus

PENKKI X30

Xonyx solid surface -penkki X30 tuo ajatonta muotoilua kylpyhuoneeseen.

- Käytännöllinen muotoilu
- Korkeus 43 cm
- Pitkäikäinen ja kestävä
- Vedenkestävä materiaali
- Toimii myös pöytänä

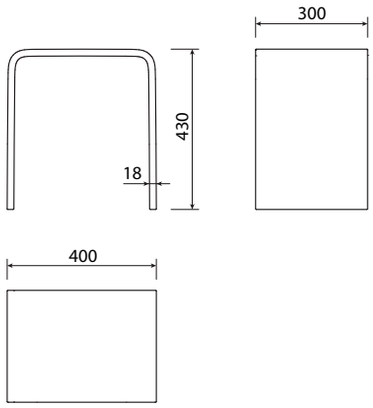

Asennusohjeet: www.laattapiste.fi

KOTIKYLPYLÄ

1

Vedenalaisessa hieronnassa vesi ja hieronta yhdistyvät. Samalla veden lämpötila sekä suuttimien vedenpaine vaikuttavat kehoon.

6

Kuumassa kylvyssä syke nousee, verenpaine laskee ja lihakset rentoutuvat. Hikoilu poistaa kuona-aineita, ja keho virkistyy.

2

Hieronnan vaikutusta tehostetaan kohdistamalla paine valittuihin kehonosiin.

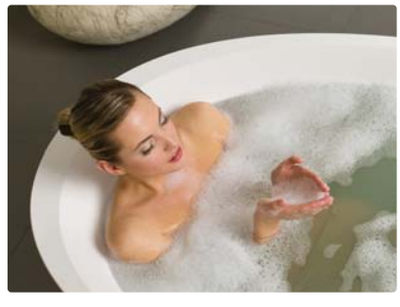

7

Henkisen ja fyysisen stressin on tieteellisissä tutkimuksissa todistettu vähenevän kylvyn aikana.

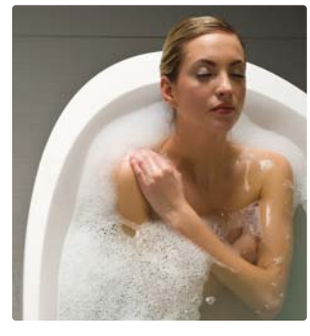

3

Baltecon suunnittelemat poreammeet ovat osa terveellistä elämäntyyliä. Ammeet on tarkoitettu kotikäyttöön. Vesihieronta lievittää työn ja liikunnan aiheuttamia lihasjännityksiä. Vesihierontaa voidaan käyttää myös ylimääräisenä, elämänlaatua parantavana hoitokeinona useiden sairauksien hoidossa.

8

Haaleammassa lämpötilassa syke hidastuu noin 6-10 lyönnin verran minuutissa. Pienemmät verisuonet laajentuvat, verenpaine laskee ja verenkierto tehostuu.

4

Veden lämmönjohtokyky on 23 kertaa ilman lämmönjohtokykyä suurempi. Vesi johtaa siten lämpöä erinomaisesti.

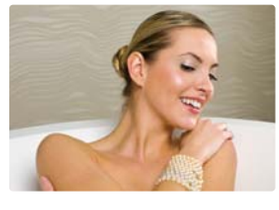

9

Pitkään kestävä vesihieronta nopeuttaa aineenvaihduntaa ja liialliset nesteet, natrium sekä kalium poistuvat kehosta, mikä auttaa pitämään ihon hyvässä kunnossa.

5

Kylvyn aikana ainakin kolmen erilaisen stressiin liittyvän hormonin määrän on todettu laskevan.

10

Pitkään kestävästä vesihieronnasta voi nauttia keskimäärin ruumiinlämpötilaa vastaavassa veden lämpötilassa.

AMMEEN SUIHKUSEINÄT

T1 (kirkas lasi)

T2 (savulasi)

Wega ammeseinä VS1
Kääntyvä ammeseinä suorakulmaisiin ammeisiin. Saranan kääntyvyys 180 astetta molempiin suuntiin. 6 mm karkaistua turvalasia, anodisoidut alumiiniprofiilit.

VS1/T1 - 85*152 cm, kirkas lasi, mattahopea profiili
VS1/T2 - 85*152 cm, savulasi, mattahopea profiili

Wega ammeseinä VS2
Taittuva kääntyvä ammeseinä suorakulmaisiin ammeisiin. Saranan kääntyvyys 180 astetta molempiin suuntiin. 6 mm karkaistua turvalasia, anodisoidut alumiiniprofiilit. Kätisyys valittava.

VS2L/T1 - 85*152 cm VASEN, kirkas, lasi, mattahopea profiili
VS2R/T1 - 85*152 cm OIKEA, kirkas, lasi, mattahopea profiili
VS2L/T2 - 85*152 cm VASEN, savulasi, mattahopea profiili
VS2R/T2 - 85*152 cm OIKEA, savulasi, mattahopea profiili

Wega ammeseinä VS3
Kiinteä ammesein suorakulmaisiin ammeisiin. 6 mm karkaistua turvalasia, alumiiniprofiilit. Yläkiinnike tilattava erikseen.

VS3/T1/PrA - 81*148 cm, kirkas lasi, mattahopea profiili
VS3/T2/PrA - 81*148 cm, savulasi, mattahopea profiili
VS3/T1/PrG - 81*148 cm, kirkas lasi, kiilto profiili
VS3/T2/PrG - 81*148 cm, savulasi, kiilto profiili
VS3/T1/PrM - 81*148 cm, kirkas lasi, musta profiili
VS3/T2/PrM - 81*148 cm, savulasi, musta profiili

Wega ammeseinä VS4
Kiinteä ammeseinä suorakulmaisiin ammeisiin. 8 mm karkaistua turvalasia, alumiiniprofiilit. Yläkiinnike tilattava erikseen.

VS4/T1/PrA - 81*148 cm, kirkas lasi, mattahopea profiili
VS4/T2/PrA - 81*148 cm, savulasi, mattahopea profiili
VS4/T1/PrG - 81*148 cm, kirkas lasi, kiilto profiili
VS4/T2/PrG - 81*148 cm, savulasi, kiilto profiili
VS4/T1/PrM - 81*148 cm, kirkas lasi, musta profiili
VS4/T2/PrM - 81*148 cm, savulasi, musta profiili

Wega ammeseinä VS5
Kehystetty kiinteä ammeseinä suorakulmaisiin ammeisiin. 6 mm karkaistua turvalasia, mustat alumiiniset profiilit lasin ympärillä. Ylä- tai kattotuki tilattava erikseen. Saatavilla myös mittatilauksena leveys 300-900 mm korkeus 1200-2000 mm.

VS5/T1/PrM - 85*152 cm, kirkas lasi, musta profiili
VS5/T2/PrM - 85*152 cm, savulasi, musta profiili
VS5/X/T1/PrM - mittatilaus, kirkas lasi, musta profiili
VS5/X/T2/PrM - mittatilaus, savulasi, musta profiili

Ylätuet
Ylätuki sopii malleihin VS3 ja VS4:
KTL90A - Ylätuki 6 tai 8 mm lasille. 90 cm, voidaan lyhentää tarvittaessa. Sopii risti- tai kulmatueksi. Anodisoitu alumiini.
KTL90M - Ylätuki 6 tai 8 mm lasille. 90 cm, voidaan lyhentää tarvittaessa. Sopii risti- tai kulmatueksi. Musta alumiini.

Ylä- ja kattotuki sopii malliin VS5:
KTL90RM - Ylätuki 90 cm, voidaan lyhentää tarvittaessa. Sopii risti- tai kulmatueksi. Musta alumiini.
LT26M - Kattotuki, musta alumiini.

VS1 - KÄÄNTYVÄ AMMESEINÄ

VS2 - TAITTUVA KÄÄNTYVÄ AMMESEINÄ

VS3 - KIINTEÄ AMMESEINÄ (+KTL90A)

VS4 - KIINTEÄ AMMESEINÄ (+KTL90A)

VS5 - KEHYSTETTY AMMESEINÄ (+KTL90RM)

VS5 - KEHYSTETTY AMMESEINÄ (+LT26M)

LISÄVARUSTEET

AMBILIGHT

Erikoissuunniteltu ja -valmistettu vedenalainen tunnelmavalaistus AmbiLight käyttää suuritehoisia RGB-ledejä tuottamaan laajan valikoiman erilaisia värisävyjä. Valittavissa on myös hidas värien kierto-ohjelma. Sisältyy järjestelmiin Comfort 2, Luxury, LuxuryDual sekä SlimLine Hydro.

VEDENLÄMMITIN

1,5 kW:n lämmitin (ylläpitolämmitin) on termostaattiohjattu ja toiminnassa vain pumpun ollessa käynnissä. Varmista sulakkeiden riittävyys.

HANANREIÄT

Ammeen hanareikien poraustyö asiakkaan toimittaman hanan teknisen piirustuksen mukaan.

PUHDISTUSTUOTTEET

Yhteistyössä kansainvälisen kemian tuotteiden valmistajan kanssa olemme kehittäneet tehokkaiden ammepuhdistusaineiden sarjan erityisesti akryyli- ja Xonyx-ammeita varten. Luontoystävällisten puhdistusaineiden tehokkuus on perusteellisesti testattu – tehokkaammat tuotteet vähentävät selvästi päivittäiseen puhdistukseen kuluvaa aikaa.

Xonyx™-pintojen
puhdistusaine, 650 ml
Koodi: ABPX

Akryylipintojen
puhdistusaine, 650 ml
Koodi: ABPA

Lasipintojen
puhdistusaine, 650 ml
Koodi: ABPK

Poreammeen
desinfiointiaine, 250 ml
Koodi: ABPD

HUOM! Ammeet toimitetaan ilman hanoja.

WEGA 150 / 160 / 170 / 180

JÄRJESTELMÄT

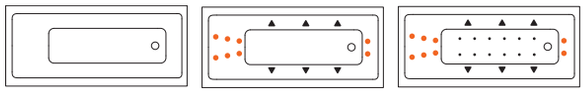

Kylpyamme | Comfort 1 SlimLine Hydro | Comfort 2 Luxury

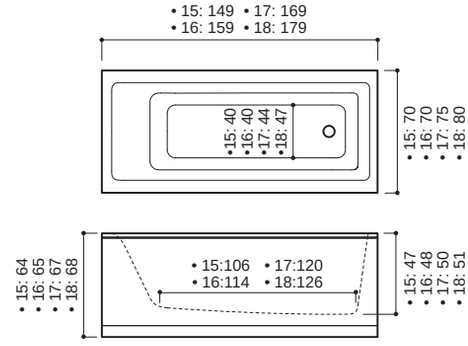

PANEELEIDEN SIJOITTELUKOODIT (SISÄLTYY AMMEEN HINTAAN)

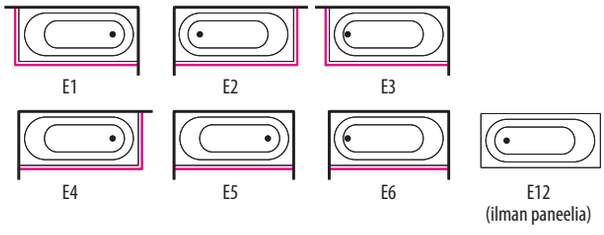

E1 | E2 | E3 | E4 | E5 | E6 | E12 (ilman paneelia)

HANAN SIJOITTELUKOODIT (LISÄHINTAINEN)

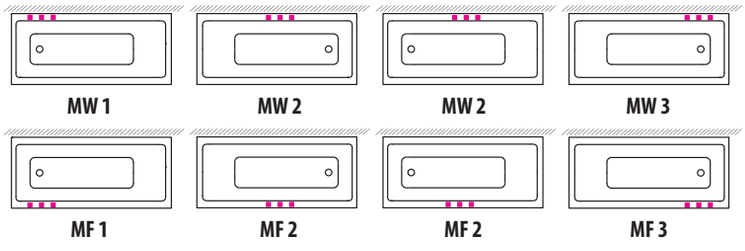

MW 1 | **MW 2** | **MW 2** | **MW 3**

MF 1 | **MF 2** | **MF 2** | **MF 3**

LISÄTARVIKKEET (katso sivu 50)

MH Hanareikien poraus

H1,5 Vedenlämmitin

HUOM! Ohjauspaneeli sijoitetaan ammeen pitkälle sivulle, jonka yli noustaan ammeeseen.

Ilmoita tilattaessa seuraavat tiedot:
- Ammeen nimi ja mitat
- Järjestelmä
- Paneelin sijoittelukoodi (huomioi, että viemärin paikka määräytyy paneelin sijoittelukoodin mukaan)
- Lisätarvikeet
- Lisätietojen yksityiskohdat:
  - Hanan sijoittelukoodi (tarvittaessa: tehtaalla valmiiksi poratut reiät sekoittimelle asiakkaan hanan tietojen mukaisesti)

WEGA 190

JÄRJESTELMÄT

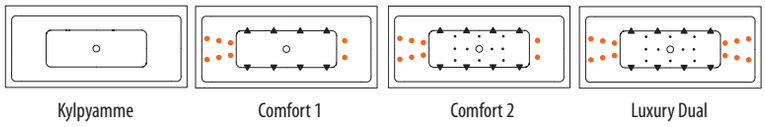

Kylpyamme | Comfort 1 SlimLine Hydro | Comfort 2 Luxury | Luxury Dual

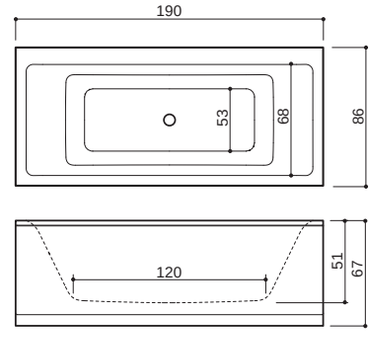

PANEELEIDEN SIJOITTELUKOODIT (SISÄLTYY AMMEEN HINTAAN)

E18 | E19 | E20 | E24 (ilman paneelia)

HANAN SIJOITTELUKOODIT (LISÄHINTAINEN)

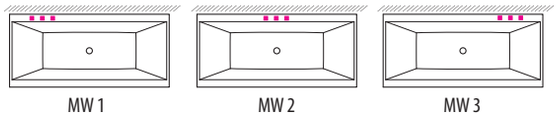

MW 1 | MW 2 | MW 3

SELKÄHIERONNAN VAIHTOEHDOT

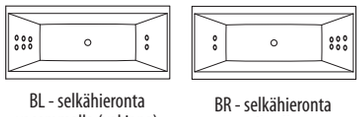

BL - selkähieronta vasemmalla (vakiona) | BR - selkähieronta oikealla

LISÄTARVIKKEET (katso sivu 50)

MH Hanareikien poraus

H1,5 Vedenlämmitin

HUOM! Ohjauspaneeli sijoitetaan ammeen pitkälle sivulle, jonka yli noustaan ammeeseen.

Ilmoita tilattaessa seuraavat tiedot:
- Ammeen nimi ja mitat
- Järjestelmä
- Paneelin sijoittelukoodi (huomioi, että viemärin paikka määräytyy paneelin sijoittelukoodin mukaan)
- Lisätarvikeet
- Lisätietojen yksityiskohdat:
  - Hanan sijoittelukoodi (tarvittaessa: tehtaalla valmiiksi poratut reiät sekoittimelle asiakkaan hanan tietojen mukaisesti)
  - Selkähieronnan vaihtoehdot

STILO 150 / 160 / 170

JÄRJESTELMÄT

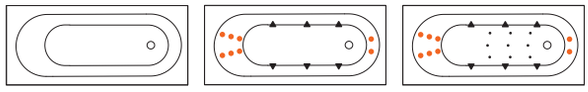

Kylpyamme | Comfort 1 SlimLine Hydro | Comfort 2 Luxury

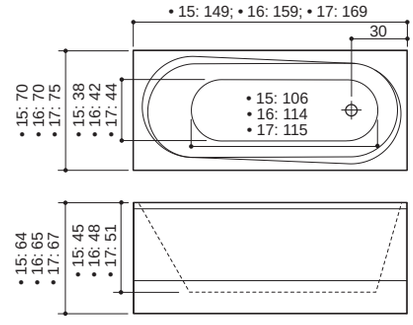

PANEELEIDEN SIJOITTELUKOODIT (SISÄLTYY AMMEEN HINTAAN)

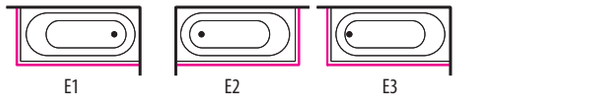

E1 | E2 | E3

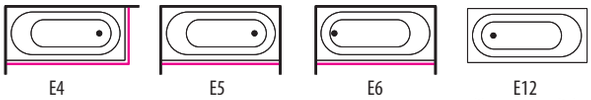

E4 | E5 | E6 | E12 (ilman paneelia)

HANAN SIJOITTELUKOODIT (LISÄHINTAINEN)

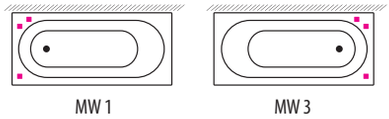

MW 1 | MW 3

LISÄTARVIKKEET (katso sivu 50)

MH Hanareikien poraus

H1,5 Vedenlämmitin

HUOM! Ohjauspaneeli sijoitetaan ammeen pitkälle sivulle, jonka yli noustaan ammeeseen.

Ilmoita tilattaessa seuraavat tiedot:
- Ammeen nimi ja mitat
- Järjestelmä
- Paneelin sijoittelukoodi (huomioi, että viemärin paikka määräytyy paneelin sijoittelukoodin mukaan)
- Lisätarvikeet
- Lisätietojen yksityiskohdat:
  - Hanan sijoittelukoodi (tarvittaessa: tehtaalla valmiiksi poratut reiät sekoittimelle asiakkaan hanan tietojen mukaisesti)

STILO 180

JÄRJESTELMÄT

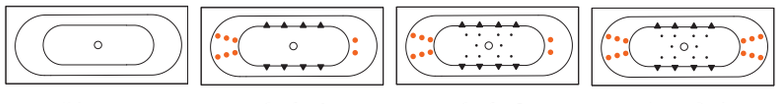

Kylpyamme | Comfort 1 SlimLine Hydro | Comfort 2 Luxury | Luxury Dual

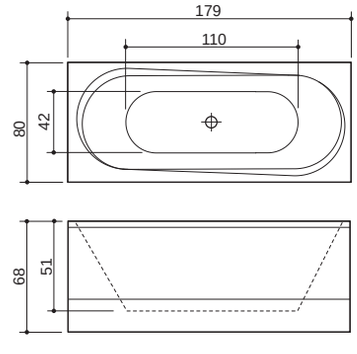

PANEELEIDEN SIJOITTELUKOODIT (SISÄLTYY AMMEEN HINTAAN)

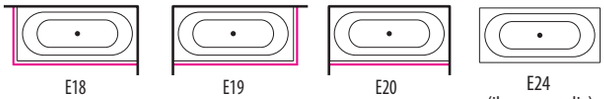

E18 | E19 | E20 | E24 (ilman paneelia)

HANAN SIJOITTELUKOODIT (LISÄHINTAINEN)

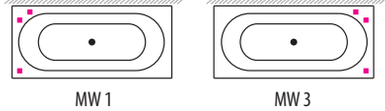

MW 1 | MW 3

SELKÄHIERONNAN VAIHTOEHDOT

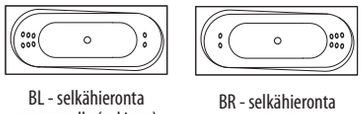

BL - selkähieronta vasemmalla (vakiona) | BR - selkähieronta oikealla

LISÄTARVIKKEET (katso sivu 50)

MH Hanareikien poraus

H1,5 Vedenlämmitin

HUOM! Ohjauspaneeli sijoitetaan ammeen pitkälle sivulle, jonka yli noustaan ammeeseen.

Ilmoita tilattaessa seuraavat tiedot:
- Ammeen nimi ja mitat
- Järjestelmä
- Paneelin sijoittelukoodi (huomioi, että viemärin paikka määräytyy paneelin sijoittelukoodin mukaan)
- Lisätarvikeet
- Lisätietojen yksityiskohdat:
  - Hanan sijoittelukoodi (tarvittaessa: tehtaalla valmiiksi poratut reiät sekoittimelle asiakkaan hanan tietojen mukaisesti)
  - Selkähieronnan vaihtoehdot

FORMA

JÄRJESTELMÄT

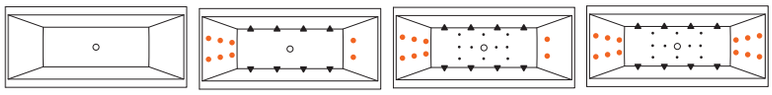

Kylpyamme | Comfort 1 SlimLine Hydro | Comfort 2 Luxury | Luxury Dual

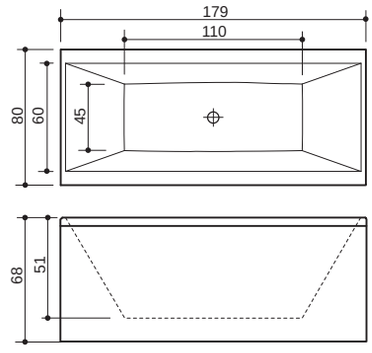

PANEELEIDEN SIJOITTELUKOODIT (SISÄLTYY AMMEEN HINTAAN)

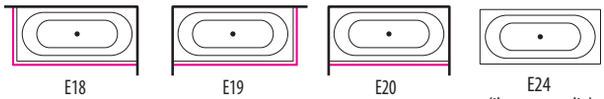

E18 | E19 | E20 | E24 (ilman paneelia)

HANAN SIJOITTELUKOODIT (LISÄHINTAINEN)

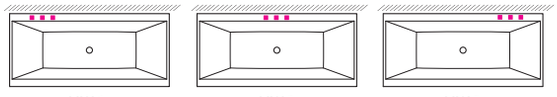

MW 1 | MW 2 | MW 3

MF 1 | MF 3

SELKÄHIERONNAN VAIHTOEHDOT

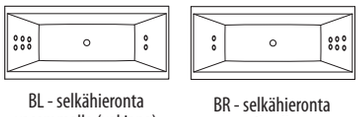

BL - selkähieronta vasemmalla (vakiona) | BR - selkähieronta oikealla

LISÄTARVIKKEET (katso sivu 50)

MH Hanareikien poraus

H1,5 Vedenlämmitin

HUOM! Ohjauspaneeli sijoitetaan ammeen pitkälle sivulle, jonka yli noustaan ammeeseen.

Ilmoita tilattaessa seuraavat tiedot:
- Ammeen nimi ja mitat
- Järjestelmä
- Paneelin sijoittelukoodi (huomioi, että viemärin paikka määräytyy paneelin sijoittelukoodin mukaan)
- Lisätarvikeet
- Lisätietojen yksityiskohdat:
  - Hanan sijoittelukoodi (tarvittaessa: tehtaalla valmiiksi poratut reiät sekoittimelle asiakkaan hanan tietojen mukaisesti)
  - Selkähieronnan vaihtoehdot

AVEO

JÄRJESTELMÄT

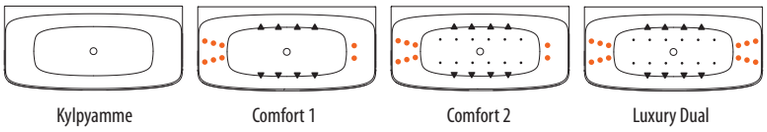

Kylpyamme | Comfort 1 SlimLine Hydro | Comfort 2 Luxury | Luxury Dual

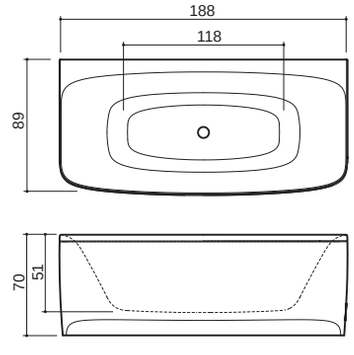

PANEELEIDEN SIJOITTELUKOODIT (SISÄLTYY AMMEEN HINTAAN)

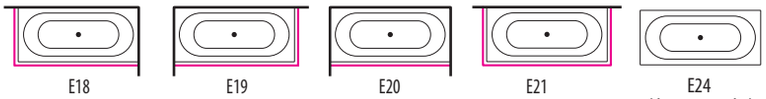

E18 | E19 | E20 | E21 | E24 (ilman paneelia)

HANAN SIJOITTELUKOODIT (LISÄHINTAINEN)

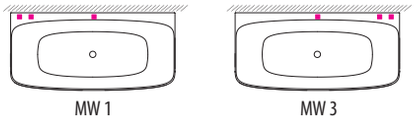

MW 1 | MW 3

SELKÄHIERONNAN VAIHTOEHDOT

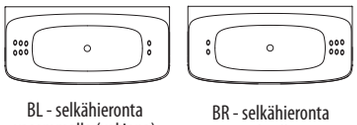

BL - selkähieronta vasemmalla (vakiona) | BR - selkähieronta oikealla

LISÄTARVIKKEET (katso sivu 50)

MH Hanareikien poraus

H1,5 Vedenlämmitin

HUOM! Ohjauspaneeli sijoitetaan ammeen pitkälle sivulle, jonka yli noustaan ammeeseen.

Ilmoita tilattaessa seuraavat tiedot:
- Ammeen nimi ja mitat
- Järjestelmä
- Paneelin sijoittelukoodi (huomioi, että viemärin paikka määräytyy paneelin sijoittelukoodin mukaan)
- Lisätarvikeet
- Lisätietojen yksityiskohdat:
  - Hanan sijoittelukoodi (tarvittaessa: tehtaalla valmiiksi poratut reiät sekoittimelle asiakkaan hanan tietojen mukaisesti)
  - Selkähieronnan vaihtoehdot

MARE

JÄRJESTELMÄT

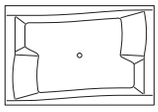
Kylpyamme

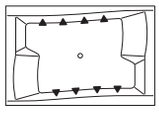
Comfort 1

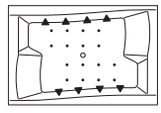
Comfort 2
Luxury

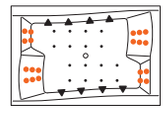
Luxury Dual

PANEELEIDEN SIJOITTELUKOODIT (SISÄLTYY AMMEEN HINTAAN)

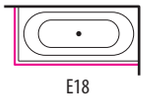
E18

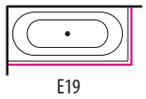
E19

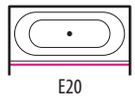
E20

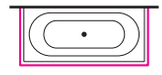
E21

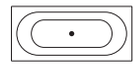
E24
(ilman paneelia)

HANAN SIJOITTELUKOODIT (LISÄHINTAINEN)

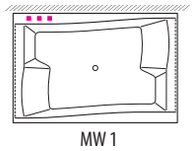
MW 1

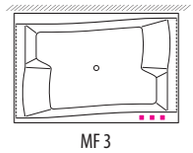
MF 3

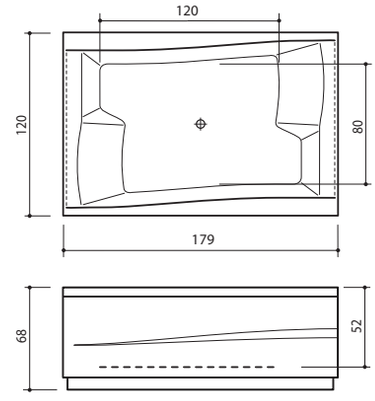

LISÄTARVIKKEET (katso sivu 50)

MH	Hanareikien poraus
H1,5	Vedenlämmitin

HUOM! Ohjauspaneeli sijoitetaan ammeen pitkälle sivulle, jonka yli noustaan ammeeseen.

Ilmoita tilattaessa seuraavat tiedot:
- Ammeen nimi ja mitat
- Järjestelmä
- Paneelin sijoittelukoodi (huomioi, että viemärin paikka määräytyy paneelin sijoittelukoodin mukaan)
- Lisätarvikeet
- Lisätietojen yksityiskohdat:
  - Hanan sijoittelukoodi (tarvittaessa: tehtaalla valmiiksi poratut reiät sekoittimelle asiakkaan hanan tietojen mukaisesti)

STUDIO 150 / 160 / 170

JÄRJESTELMÄT

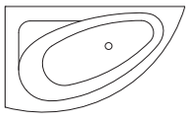
Kylpyamme

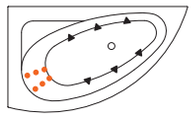
Comfort 1
SlimLine Hydro

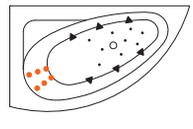
Comfort 2
Luxury

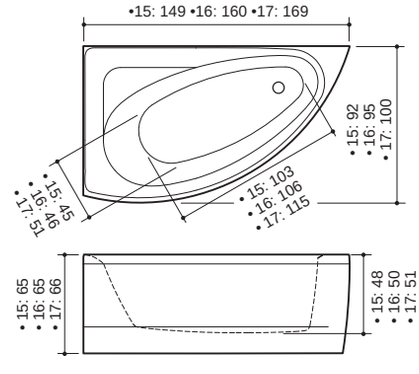

PANEELEIDEN SIJOITTELUKOODIT (SISÄLTYY AMMEEN HINTAAN)

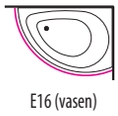
E16 (vasen)

E15 (oikea)

E12L (vasen,
ilman paneelia)

E12R (oikea,
ilman paneelia)

HANAN SIJOITTELUKOODIT (LISÄHINTAINEN)

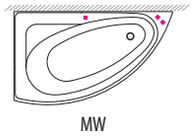
MW

HUOM! Sama sijoittelukoodi sekä vasen- että oikeakätiselle mallille.

LISÄTARVIKKEET (katso sivu 50)

MH	Hanareikien poraus
H1,5	Vedenlämmitin

HUOM! Ohjauspaneeli sijoitetaan ammeen pitkälle sivulle, jonka yli noustaan ammeeseen.

Ilmoita tilattaessa seuraavat tiedot:
- Ammeen nimi ja mitat
- Järjestelmä
- Paneelin sijoittelukoodi (huomioi, että viemärin paikka määräytyy paneelin sijoittelukoodin mukaan)
- Lisätarvikeet
- Lisätietojen yksityiskohdat:
  - Hanan sijoittelukoodi (tarvittaessa: tehtaalla valmiiksi poratut reiät sekoittimelle asiakkaan hanan tietojen mukaisesti)

AURA 150 / 160 / 170

JÄRJESTELMÄT

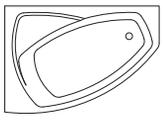

Kylpyamme

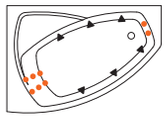

Comfort 1
SlimLine Hydro

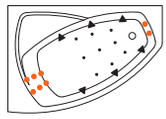

Comfort 2
Luxury

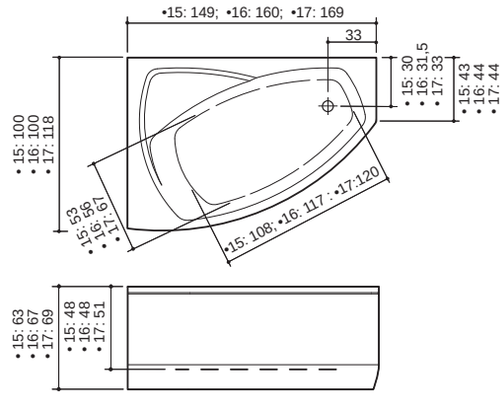

PANEELEIDEN SIJOITTELUKOODIT (SISÄLTYY AMMEEN HINTAAN)

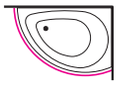

E 16 (vasen)

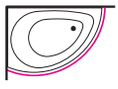

E 15 (oikea)

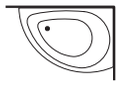

E12L (vasen,
ilman paneelia)

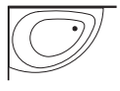

E12R (oikea,
ilman paneelia)

HANAN SIJOITTELUKOODIT (LISÄHINTAINEN)

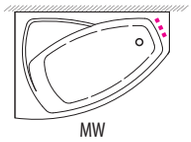

MW

HUOM! Sama sijoittelukoodi sekä vasen- että oikeakätiselle mallille.

LISÄTARVIKKEET (katso sivu 50)

MH	Hanareikien poraus
H1,5	Vedenlämmitin

HUOM! Ohjauspaneeli sijoitetaan ammeen pitkälle sivulle, jonka yli noustaan ammeeseen.

Ilmoita tilattaessa seuraavat tiedot:
- Ammeen nimi ja mitat
- Järjestelmä
- Paneelin sijoittelukoodi (huomioi, että viemärin paikka määräytyy paneelin sijoittelukoodin mukaan)
- Lisätarvikeet
- Lisätietojen yksityiskohdat:
  - Hanan sijoittelukoodi (tarvittaessa: tehtaalla valmiiksi poratut reiät sekoittimelle asiakkaan hanan tietojen mukaisesti)

NOVA 150 / 160 / 170

JÄRJESTELMÄT

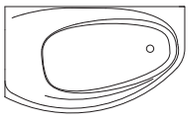

Kylpyamme

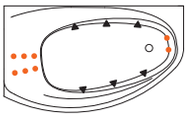

Comfort 1
SlimLine Hydro

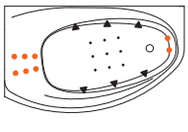

Comfort 2
Luxury

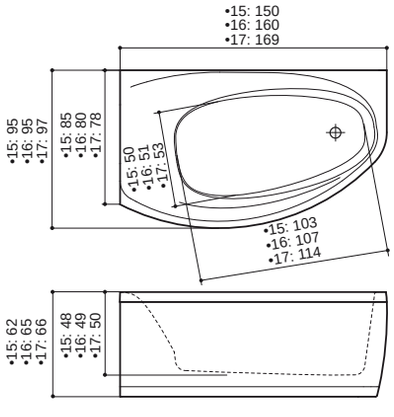

PANEELEIDEN SIJOITTELUKOODIT (SISÄLTYY AMMEEN HINTAAN)

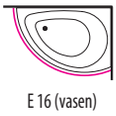

E 16 (vasen)

E 15 (oikea)

E12L (vasen,
ilman paneelia)

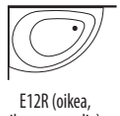

E12R (oikea,
ilman paneelia)

HANAN SIJOITTELUKOODIT (LISÄHINTAINEN)

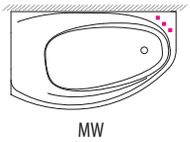

MW

HUOM! Sama sijoittelukoodi sekä vasen- että oikeakätiselle mallille.

LISÄTARVIKKEET (katso sivu 50)

MH	Hanareikien poraus
H1,5	Vedenlämmitin

HUOM! Ohjauspaneeli sijoitetaan ammeen pitkälle sivulle, jonka yli noustaan ammeeseen.

Ilmoita tilattaessa seuraavat tiedot:
- Ammeen nimi ja mitat
- Järjestelmä
- Paneelin sijoittelukoodi (huomioi, että viemärin paikka määräytyy paneelin sijoittelukoodin mukaan)
- Lisätarvikeet
- Lisätietojen yksityiskohdat:
  - Hanan sijoittelukoodi (tarvittaessa: tehtaalla valmiiksi poratut reiät sekoittimelle asiakkaan hanan tietojen mukaisesti)

KLEO

JÄRJESTELMÄT

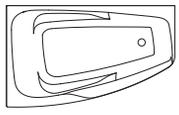
Kylpyamme

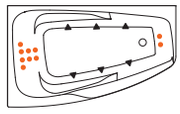
Comfort 1
SlimLine Hydro

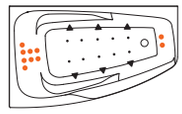
Comfort 2
Luxury

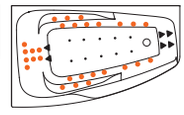
Luxury Dual

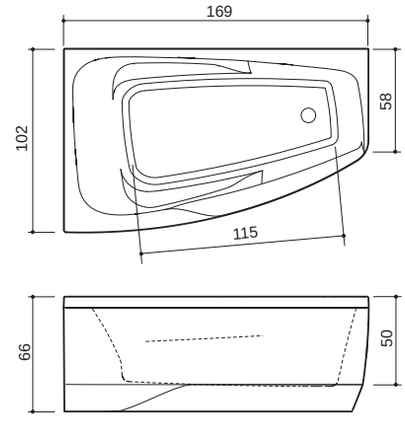

PANEELEIDEN SIJOITTELUKOODIT (SISÄLTYY AMMEEN HINTAAN)

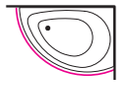
E 16 (vasen)

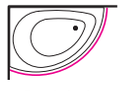
E 15 (oikea)

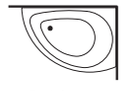
E12L (vasen,
ilman paneelia)

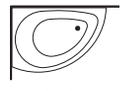
E12R (oikea,
ilman paneelia)

HANAN SIJOITTELUKOODIT (LISÄHINTAINEN)

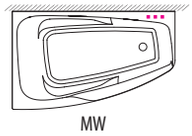
MW

HUOM! Sama sijoittelukoodi sekä vasen- että oikeakätiselle mallille.

LISÄTARVIKKEET (katso sivu 50)

MH	Hanareikien poraus
H1,5	Vedenlämmitin

HUOM! Ohjauspaneeli sijoitetaan ammeen pitkälle sivulle, jonka yli noustaan ammeeseen.

Ilmoita tilattaessa seuraavat tiedot:
- Ammeen nimi ja mitat
- Järjestelmä
- Paneelin sijoittelukoodi (huomioi, että viemärin paikka määräytyy paneelin sijoittelukoodin mukaan)
- Lisätarvikeet
- Lisätietojen yksityiskohdat:
  - Hanan sijoittelukoodi (tarvittaessa: tehtaalla valmiiksi poratut reiät sekoittimelle asiakkaan hanan tietojen mukaisesti)

COMBI

JÄRJESTELMÄT

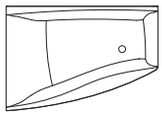
Kylpyamme

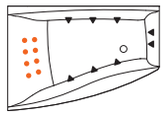
Comfort 1
SlimLine Hydro

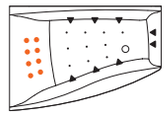
Comfort 2
Luxury

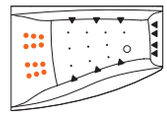
Luxury Dual

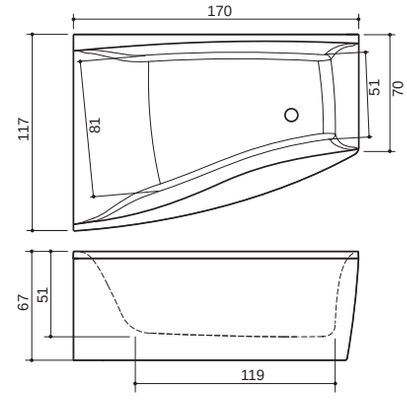

PANEELEIDEN SIJOITTELUKOODIT (SISÄLTYY AMMEEN HINTAAN)

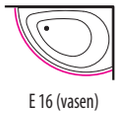
E 16 (vasen)

E 15 (oikea)

E12L (vasen,
ilman paneelia)

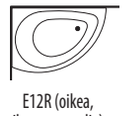
E12R (oikea,
ilman paneelia)

HANAN SIJOITTELUKOODIT (LISÄHINTAINEN)

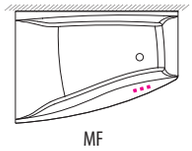
MF

HUOM! Sama sijoittelukoodi sekä vasen- että oikeakätiselle mallille.

LISÄTARVIKKEET (katso sivu 50)

MH	Hanareikien poraus
H1,5	Vedenlämmitin

HUOM! Ohjauspaneeli sijoitetaan ammeen pitkälle sivulle, jonka yli noustaan ammeeseen.

Ilmoita tilattaessa seuraavat tiedot:
- Ammeen nimi ja mitat
- Järjestelmä
- Paneelin sijoittelukoodi (huomioi, että viemärin paikka määräytyy paneelin sijoittelukoodin mukaan)
- Lisätarvikeet
- Lisätietojen yksityiskohdat:
  - Hanan sijoittelukoodi (tarvittaessa: tehtaalla valmiiksi poratut reiät sekoittimelle asiakkaan hanan tietojen mukaisesti)

GALA 140 / 150

JÄRJESTELMÄT

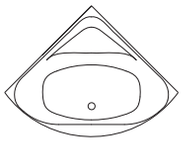

Kylpyamme

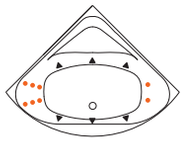

Comfort 1
SlimLine Hydro

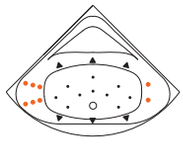

Comfort 2
Luxury

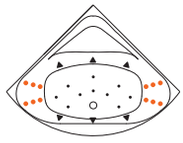

Luxury Dual

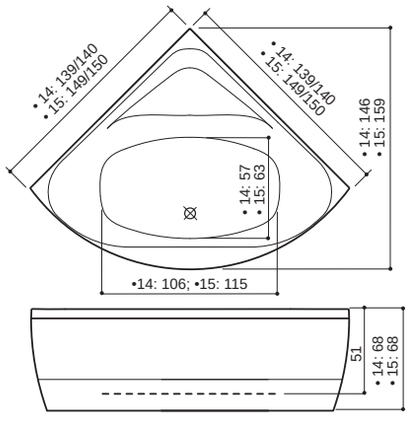

PANEELEIDEN SIJOITTELUKOODIT (SISÄLTYY AMMEEN HINTAAN)

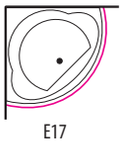

E17

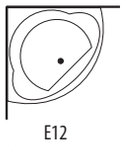

E12
(ilman paneelia)

LISÄTARVIKKEET (katso sivu 50)

MH Hanareikien poraus

H1,5 Vedenlämmitin

SELKÄHIERONNAN VAIHTOEHDOT

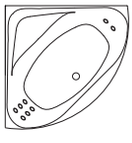

BL - selkähieronta
vasemmalla (vakiona)

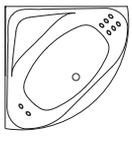

BR - selkähieronta
oikealla

HANAN SIJOITTELUKOODIT (LISÄHINTAINEN)

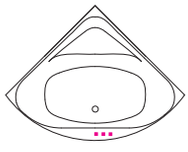

MF

HUOM! Ohjauspaneeli sijoitetaan ammeen pitkälle sivulle, jonka yli noustaan ammeeseen.

Ilmoita tilattaessa seuraavat tiedot:
- Ammeen nimi ja mitat
- Järjestelmä
- Paneelin sijoittelukoodi (huomioi, että viemärin paikka määräytyy paneelin sijoittelukoodin mukaan)
- Lisätarvikeet
- Lisätietojen yksityiskohdat:
  - Hanan sijoittelukoodi (tarvittaessa: tehtaalla valmiiksi poratut reiät sekoittimelle asiakkaan hanan tietojen mukaisesti)
  - Selkähieronnan vaihtoehdot

PLAZA

JÄRJESTELMÄT

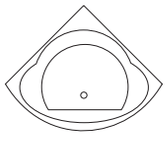

Kylpyamme

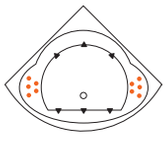

Comfort 1

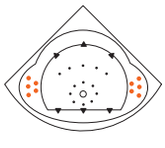

Comfort 2

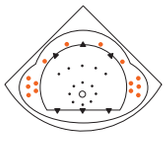

Luxury Dual
Luxury

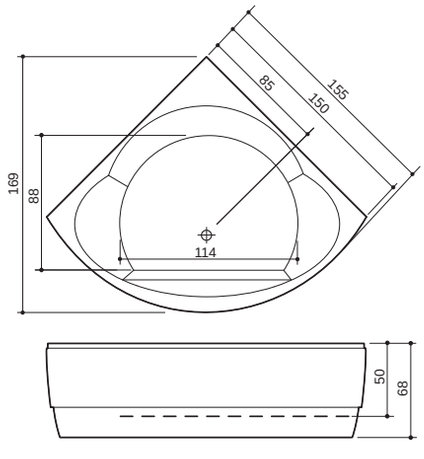

PANEELEIDEN SIJOITTELUKOODIT (SISÄLTYY AMMEEN HINTAAN)

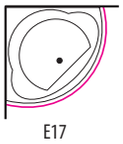

E17

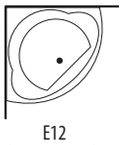

E12
(ilman paneelia)

LISÄTARVIKKEET (katso sivu 50)

MH Hanareikien poraus

H1,5 Vedenlämmitin

HANAN SIJOITTELUKOODIT (LISÄHINTAINEN)

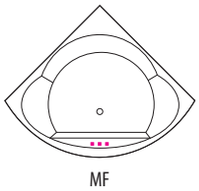

MF

HUOM! Ohjauspaneeli sijoitetaan ammeen pitkälle sivulle, jonka yli noustaan ammeeseen.

Ilmoita tilattaessa seuraavat tiedot:
- Ammeen nimi ja mitat
- Järjestelmä
- Paneelin sijoittelukoodi (huomioi, että viemärin paikka määräytyy paneelin sijoittelukoodin mukaan)
- Lisätarvikeet
- Lisätietojen yksityiskohdat:
  - Hanan sijoittelukoodi (tarvittaessa: tehtaalla valmiiksi poratut reiät sekoittimelle asiakkaan hanan tietojen mukaisesti)

Q ROOM

JÄRJESTELMÄT

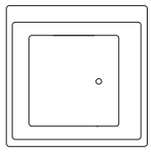

Kylpyamme

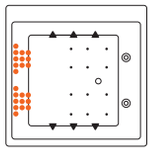

Luxury Dual

HANAN SIJOITTELUKOODIT (LISÄHINTAINEN)

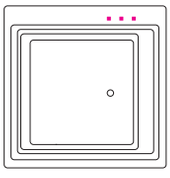

MW

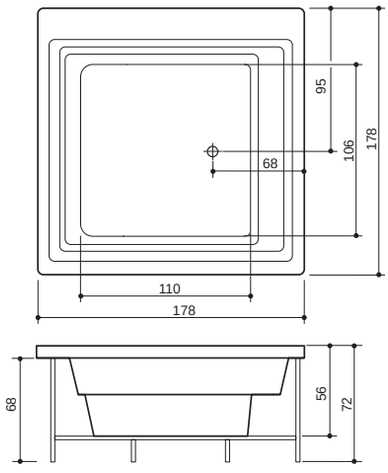

LISÄTARVIKKEET (katso sivu 50)

MH	Hanareikien poraus
H1,5	Vedenlämmitin

HUOM! Ohjauspaneeli sijoitetaan ammeen pitkälle sivulle, jonka yli noustaan ammeeseen.

Ilmoita tilattaessa seuraavat tiedot:
- Ammeen nimi ja mitat
- Järjestelmä
- Lisätarvikeet
- Lisätietojen yksityiskohdat:
  - Hanan sijoittelukoodi (tarvittaessa: tehtaalla valmiiksi poratut reiät sekoittimelle asiakkaan hanan tietojen mukaisesti)

SYMPHONY XL

JÄRJESTELMÄT

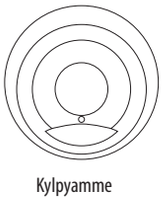

Kylpyamme

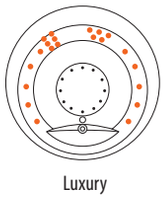

Luxury
Luxury Dual

PANEELEIDEN SIJOITTELUKOODIT (SISÄLTYY AMMEEN HINTAAN)

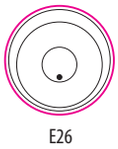

E26

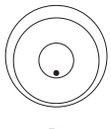

E24
(ilman paneelia)

HANAN SIJOITTELUKOODIT (LISÄHINTAINEN)

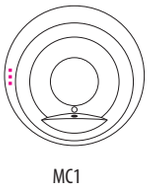

MC1

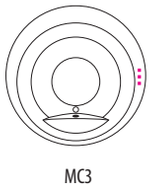

MC3

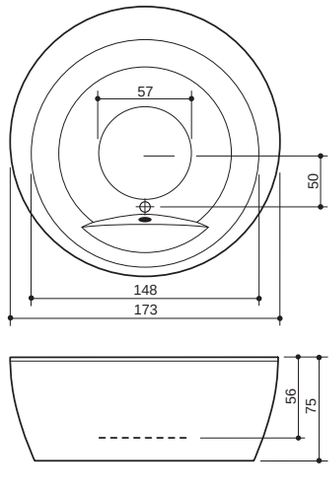

LISÄTARVIKKEET (katso sivu 50)

MH	Hanareikien poraus
H1,5	Vedenlämmitin

HUOM! Ohjauspaneeli sijoitetaan ammeen pitkälle sivulle, jonka yli noustaan ammeeseen.

Ilmoita tilattaessa seuraavat tiedot:
- Ammeen nimi ja mitat
- Järjestelmä
- Paneelin sijoittelukoodi (huomioi, että viemärin paikka määräytyy paneelin sijoittelukoodin mukaan)
- Lisätarvikeet
- Lisätietojen yksityiskohdat:
  - Hanan sijoittelukoodi (tarvittaessa: tehtaalla valmiiksi poratut reiät sekoittimelle asiakkaan hanan tietojen mukaisesti)

BALTECO

Balteco tarjoaa myös Xonyx solid surface mittatilaus allastasoja, jotka sopivat sekä julkisiin tiloihin että kotikäyttöön. Allastasoja on saatavissa mm. eri mitoissa, reunoilla, useilla erilaisilla altailla ja lisätarvikkeilla.

Xonyx solid surface -allastasojen merkittäviä hyötyjä ovat:

- luja ja naarmuuntumisenkestävä, homogeeninen materiaali ilman pintakoristelua
- tyylikäs satiiniviimeistely, joka on myös helppo puhdistaa
- monoliittinen lopputuote -allastasot näkymättömillä liitoskohdilla
- toimiva lisävarustus (pyyhetelineet, käsipyyhepaperin annostelijat, venttiilit, vesilukot jne.)

Katso tarkemmat tiedot Balteco mittatilaus allastasot -esitteestä osoitteessa www.laattapiste.fi

Painoteknisistä syistä tuotteiden värit ovat suuntaa antavia. Pidätämme kaikki oikeudet muutoksiin. 06/2023

Laattapiste Oy
Mestarintie 5, 01730 Vantaa
p. 09 878 031
laattapiste.fi

laatta
piste.