300-sarja Traditional Lattialiesi Keraaminen taso

LKR60004NW

Vaivatonta kypsentämistä nopealla ja tehokkaalla keittotasolla
Keraaminen keittotaso on induktiotason jälkeen nopein. Helppo puhdistaa, kätevä ja intuitiivinen, keraamiset keittoalueet kuumenevat nopeasti ja takaavat, että ruoka valmistuu nopeasti.

Keraaminenkeittotaso on toiseksi nopein keittotaso. Helppo puhdistaa, keraamiset kypsennysalueet kuumenevat nopeasti ja varmistavat, että ruoka valmistuu nopeasti.

Kuluttajahyödyt & ominaisuudet

Keraaminen keittotaso, nopeaan ruoanvalmistukseen
Keraaminen keittotaso on nopea lämpenemään ja helppo puhdistaa.

Ylä- /alalämpö – luotettava ja helppo
Aina luotettava ja kätevä tasainen ylä- ja alalämpö sopii erinomaisesti paistamiseen.

XXL-tilavuus laajentaa uunin käyttömahdollisuuksia
XXL-kapasiteetin avulla voit maksimoida ruoanvalmistuksen. Suurempi tehokkuus tarkoittaa, että saat enemmän irti ruoista ja voit luottaa resepteihisi ja ruokkia tarvittaessa enemmän ihmisiä.

AquaClean - Helppo puhdistaa
Ruoanlaiton jälkeisen siivouksen ei tarvitse olla työlästä - uunimme puhdistaa hyödyntämällä kosteuden voimaa. AquaClean haihduttaa veden uunin pohjasta ja höyry irrottaa uunin pinnoille jääneet sitkeät rasvat ja jäämät.

Helposti puhdistettava lasiluukku
Tämän uuninluukun lasi on helppo puhdistaa. Voit poistaa luukun ja lasipaneelit kokonaan nopeaa puhdistusta varten.

- Lattialiesi sähköuunilla ja keittotasolla
- Keittotaso: Keraaminen taso
- Vääntimet keittoalueiden tehonsäätöön
- Uunin sisäpinta: Aqua Clean Enamel
- Uunipeltien teräslankakannattimet
- Helposti puhdistettava luukku
- Uunin höyrynpoistoaukko keittotason takana
- Viilennystuuletin
- Säilytystilana vetolaatikko
- Tilava uuni

300-sarja Traditional Lattialiesi Keraaminen taso

LKR60004NW

Tekniset tiedot

Merkki	Electrolux
Leveys	60 cm
Väri	Valkoinen
Keittotaso	Keraaminen taso
Kypsennystavat	Ylä/alalämpö
Uunin käyttötilavuus (l)	77
Energialuokka	A
Mitat (K x L x S) (mm)	850-936x596x600
Uuniritilä	1 kromattu ritilä
Uunipellit	1 emaloitu uunipannu, 2 emaloitua leivinpeltiä
Kannatintasot kpl	5
SoftMotion -vaimennusjousitettu luukku	-
Peltien kannattimet	Teräslankakannattimet
Liitäntäteho (W)	9000
Kiertoilmavastuksen teho (W)	-
Ylälämpö teho (W)	1000
Alalämpö teho (W)	1000
Grillivastuksen teho (W)	1700
Uunin valo	1 kpl, Takana
Pellin paistopinta-ala (cm²)	1424
Uuninluukun materiaali	Suora
Luukun lämpötila yli huoneen lämmön (°C)	45

Luukun lukitus	Mekaaninen luukun lukitus
Energiankulutus normaalikäytössä (kWh)	0.83
Uunin vastukset	Alälämpö (alavastus), Grilli (grillivastus), Grilli + ylä, Top (24) + bottom (24) + grill (33) + cooling fan, Ylä+ala
Korkeus (mm)	900
Leveys (mm)	596
Syvyys (mm)	600
Korkeudensäätö (mm)	850-936
Jännite (V)	230
Nettopaino (kg)	53
Tuotenumero (PNC)	947 940 044
EAN-koodi	7332543973453
Tuoteryhmä	Lattialiesi
Asennus	Vapaasti sijoitettava
MaterialGroup2	001

PSGBCO190DE00003

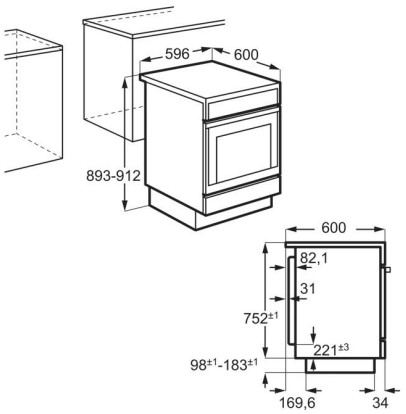
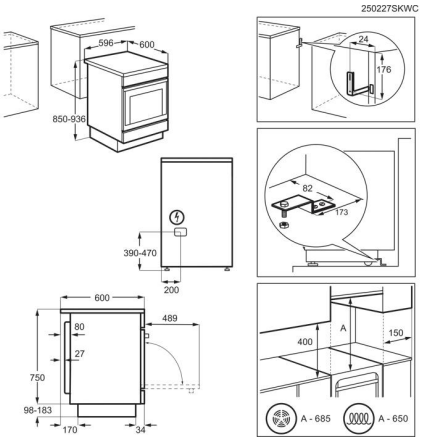
250227SKWC