600-sarja SteamBake Lattialiesi Induktiotaso

LKI6489NOW

Mukautuvat keittoalueet
Aterioiden valmistus onnistuu nyt tehokkaammin Infinite®-induktiokeittotason automaattisesti mukautuvien alueiden ansiosta. Alueet tunnistavat kattiloiden ja pannujen tarkan koon ja kuumentavat ainoastaan pohjan kokoa vastaavan pinnan. Mahdollistaa erilaisten kattiloiden ja pannujen käyttämisen.

Hob2Hood®-toiminto yhdistää keittotason liesituulettimeen langattomasti. Kun aloitat ruoanlaiton, liesituuletin säätää asetukset automaattisesti parhaan ilmanvaihdon varmistamiseksi keittotason tehotason mukaan.

Kuluttajahyödyt & ominaisuudet

MaxiSense – keittoastian kokoon mukautuvat keittoalueet
Herkullisten aterioiden valmistus onnistuu nyt tehokkaammin keittoalueettoman MaxiSense-induktiokeittotason automaattisesti mukautuvien alueiden ansiosta. Alueet tunnistavat kattiloiden ja pannujen tarkan koon ja kuumentavat ainoastaan pohjan kokoa vastaavan pinnan.

SteamBake herkullisten leivonnaisten valmistamiseen
SteamBaken avulla saavutat korkealuokkaisia tuloksia leipurin tapaan yhdellä painikkeen painalluksella. Taikinan nostatus kosteuden avulla varmistaa pehmeän sisäosan ja kuiva lämpö luo täydellisen rapean pinnan. Herkullisia leivonnaisia, tasaisen kypsiä kanapaisteja ja mehukkaita

Rapeampia ja terveellisempiä ruokia AirFryn avulla
Lieden AirFry-asetuksen ja pellin avulla voit valmistaa rapeita ranskalaisia tai vihanneksia minimaalisella öljymäärällä. Verkkoleivinpelti antaa kuuman ilman liikkua jatkuvasti uunissa, jolloin ruokasi kypsyy täydellisen rapeaksi joka kerta.

Monitasoinen ruoanlaitto.
Monitasoisen kypsennyksen, ja tasainen ilman jakautuminen jokaiselle kannatintasolle takaa täydellisen lopputuloksen myös kahta kannatintasoa käyttäessä.

Pyrolyysipuhdistus – älykäs, itsepuhdistuva uunijärjestelmä
Pidä uunisi säihkyvän puhtaana! Pyrolyysiuunimme muuttavat pinttyneen ruoan ja rasvan helposti pois pyyhittäväksi tuhkaksi!

- Lattialiesi sähköuunilla ja keittotasolla
- Monitoimiuuni kiertoilmavastuksella
- Keittotaso: Induktiotaso
- Uunin sisäpinta: Emali / Pyrolyyttinen puhdistus
- Uunipeltien teräslankakannattimet
- Viilennystuuletin
- Säilytystilana vetolaatikko
- Tilava uuni

600-sarja SteamBake Lattialiesi Induktiotaso

LKI6489NOW

Tekniset tiedot

Merkki	Electrolux
Leveys	60 cm
Väri	Valkoinen
Keittotaso	Induktiotaso
Kypsennystavat	Monitoimiuuni
Uunin käyttötilavuus (l)	73
Kiertoilmatoiminto	On (rengasvastuksella)
Energialuokka	A+
Mitat (K x L x S) (mm)	850-936x596x600
Lämpömittari	Hälytys ja virrankatkaisu
Uuniritilä	1 AirFry grid, 1 kromattu ritilä
Uunipellit	1 syvä emaloitu uunipannu, 2 emaloitua leivinpeltiä
Kannatintasot kpl	5
SoftMotion -vaimennusjousitettu luukku	On
Peltien kannattimet	Teräslankakannattimet
Liitäntäteho (W)	7200
Kiertoilmavastuksen teho (W)	2400
Alalämpö teho (W)	1000
Grillivastuksen teho (W)	2300
Uunin valo	2 kpl, Takana
Pellin paistopinta-ala (cm²)	1424
Uuninluukun materiaali	2D metal skin

Luukun lämpötila yli huoneen lämmön (°C)	30
Luukun lukitus	Elektroninen luukun lukitus, Pyro-lukitus
Energiankulutus kiertoilmalla (kWh)	0.7
Energiankulutus normaalikäytössä (kWh)	0.98
Uunin vastukset	Alälämpö (alavastus), Bottom + ring (70) + fan, Grilli (grillivastus), Grilli (40) + ala, Grilli + ala + tuuletin, Grilli + tuuletin, Ring (50) + fan, Rengas +tuuletin, Rengas + tuuletin + höyrystin
Korkeus (mm)	900
Leveys (mm)	596
Syvyys (mm)	600
Korkeudensäätö (mm)	850-936
Jännite (V)	230
Nettopaino (kg)	67
Tuotenumero (PNC)	947 941 508
EAN-koodi	7332543847433
Tuoteryhmä	Lattialiesi
Asennus	Vapaasti sijoitettava
MaterialGroup2	001

PSGBCO180DE00001

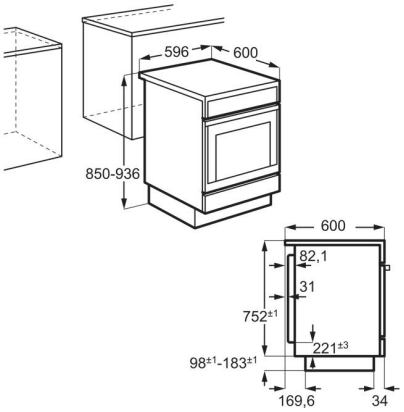
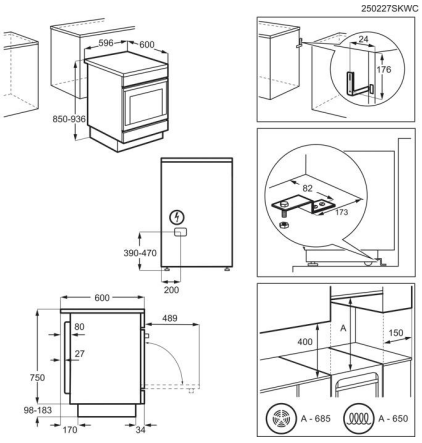
250227SKWC