Seinälle asennettava tuuletin 60 cm

LFT426X

Poistaa hajut tehokkaasti ja pitää keittiön ilman raikkaana
500 ExtractionTech Plus -liesituuletin puhdistaa keittiön ilman nopeasti ja perusteellisesti tehokkaan moottorinsa myötä. Pääset vaivattomasti eroon voimakkaimmistakin hajuista ja pääset valmistamaan ruokaa raikkaissa puitteissa.

LEDSpot -liesituuletin varmistaa täydellisen näkyvyyden. Täydellinen näkyvyys keittotasoon integroidun valon ansiosta. Erittäin energiatehokas ja pitkäkestoinen.

Kuluttajahyödyt & ominaisuudet

ExtractionTech Plus. Tehokasta hajunpoistoa.
ExtractionTech Plus varmistaa, että keittiösi pystyy raikkaana ja siistinä aina ruokaa valmistaessasi. Tehokas moottori puhdistaa ilman perusteellisesti ja poistaa hajut, jotta keittiössä on mukava olla.

Pure Illumination valaisee ruoanvalmistusta
Pure Illumination tarjoaa tehokasta ja kestävää valaistusta ruoanvalmistuksen aikana. LED-valot ulottuvat koko ruoanvalmistusalueelle, jotta näet pienimmätkin yksityiskohdat.

Rasvasuodatin, joka toimii luotettavasti
Luotettava rasvasuodatin. Käteväksi suunniteltu suodatin on helppo puhdistaa käsin tai astianpesukoneessa, jolloin keittiösi pysyy raikkaana ja liesituuletin toimii parhaalla mahdollisella tavalla.

- Tuulettimen ohjaus painokytkimillä. Eri tehoja: 3
- Asennus hormiin tai kiertoilmatoimisena. Aktiivihiilisuodatin vakiovarusteena
- Valaistus: 2 x LED
- Rasvasuodatin: 2 x Alumiini
- Asennus: Seinälle asennettava, leveys: 60 cm

Seinälle asennettava tuuletin 60 cm

LFT426X

Tekniset tiedot
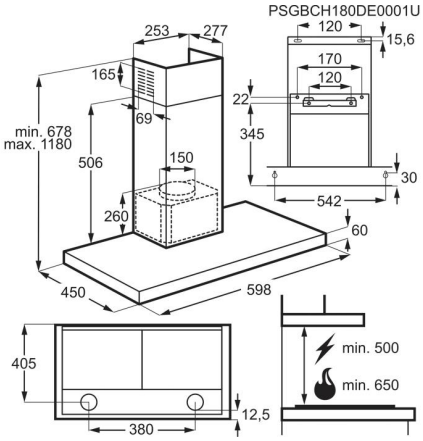
Väri	Teräs
Eri imutehojen määrä	3
Ohjaus	Mekaaniset painikkeet
Valaisintyyppi	LED
Energiatehokkuusluokka	C
Imuteho, min/max/intensiivi, m³/h	295/600/-
Äänitaso, min/max/intensiivi, dB(A)	51/68/-
Rasvasuodattimen luokka	C
Minimietäisyys sähkölevystä (cm)	50
Minimietäisyys kaasulevystä (cm)	65
Energiankulutus/vuosi (kWh)	97.4
Koko (cm)	60
Kiertoilmatoiminen	On
Hormiin poistava	On
Värilämpötila (K)	3000
Valaisimien lukumäärä (kpl)	2
Hob²Hood -toiminto	No
Teholuokka	D
Valaistusluokka	A
Pienin imuteho, kiertoilmatoimisena (m³/h)	250
Suurin imuteho, kiertoilmatoimisena (m³/h)	415
Äänitaso kiertoilm. min.teholla, dB(A) re 1 pW	62
Äänitaso kiertoilm. max.teholla, dB(A) re 1 pW	73
Tuotenumero (PNC)	942 022 431
EAN-koodi	7332543674022
Nettopaino (kg)	12
Bruttopaino (kg)	14.5
Mitat (KxLxS, mm)	1180x598x450
Asennus/sijoitus	Seinälle asennettava
Rasvasuodattimien lukumäärä (kpl)	2
Rasvasuodattimen tyyppi	Alumiini
Virtajohdon pituus (m)	1.32
Hormiliitäntäputki Ø (mm)	150
Tarvittava sulake (A)	-
Aktiivihiilisuodatin OdourClean	Vakiovaruste
AKtiivihiilisuodatin OdourClean malli	ECFB01ST
Aktiivihiilisuodatin OdourClean Plus malli	MCFB46PL
Aktiivihiilisuodatin OdourClean Pro malli	-
Aktiivihiilisuodatin OdourClean Plus	Optional Accessory
Aktiivihiilisuodatin OdourClean Pro	Not available
Merkki	Electrolux
Leveys	60 cm