Ulosvedettävä tuuletin 60 cm

LFP616W

Poistaa hajut tehokkaasti ja pitää keittiön ilman raikkaana
500 ExtractionTech Plus -liesituuletin puhdistaa keittiön ilman nopeasti ja perusteellisesti tehokkaan moottorinsa myötä. Pääset vaivattomasti eroon voimakkaimmistakin hajuista ja pääset valmistamaan ruokaa raikkaissa puitteissa.

Kun haluat keittiöilman puhdistuvan tehokkaasti ja nopeasti, valitse 600 ExtractionTech -liesituuletin. Tämä liesituuletin on varustettu tehokkaalla mottorilla jonka ansiosta keittiön ilma pysyy aina raikkaana.

Kuluttajahyödyt & ominaisuudet

ExtractionTech Plus. Tehokasta hajunpoistoa.
ExtractionTech Plus varmistaa, että keittiösi pystyy raikkaana ja siistinä aina ruokaa valmistaessasi. Tehokas moottori puhdistaa ilman perusteellisesti ja poistaa hajut, jotta keittiössä on mukava olla.

Pure Illumination valaisee ruoanvalmistusta
Pure Illumination tarjoaa tehokasta ja kestävää valaistusta ruoanvalmistuksen aikana. LED-valot ulottuvat koko ruoanvalmistusalueelle, jotta näet pienimmätkin yksityiskohdat.

Rasvasuodatin, joka toimii luotettavasti
Luotettava rasvasuodatin. Käteväksi suunniteltu suodatin on helppo puhdistaa käsin tai astianpesukoneessa, jolloin keittiösi pysyy raikkaana ja liesituuletin toimii parhaalla mahdollisella tavalla.

- Tuulettimen ohjaus painokytkimillä. Eri tehoja: 3; Micro switch
- Asennus hormiin tai kiertoilmatoimisena. Aktiivihiilisuodatin lisävarusteena
- Valaistus: 1 x LED
- Rasvasuodatin: 2 x Alumiini
- Asennus: Ulos vedettävä tuuletin, leveys: 60 cm

Electrolux

Ulosvedettävä tuuletin 60 cm

LFP616W

Tekniset tiedot
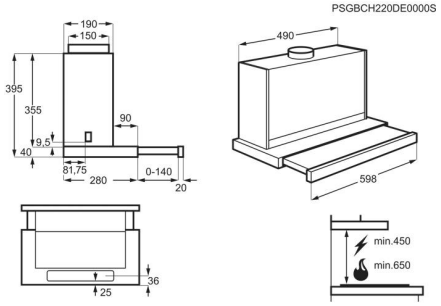
Väri	Valkoinen
Eri imutehojen määrä	3; Micro switch
Ohjaus	Mekaaniset painikkeet
Valaisintyyppi	LED
Energiatehokkuusluokka	A
Imuteho, min/max/intensiivi, m³/h	220/600/-
Äänitaso, min/max/intensiivi, dB(A)	46/68/-
Rasvasuodattimen luokka	C
Minimietäisyys sähkölevystä (cm)	45
Minimietäisyys kaasulevystä (cm)	65
Energiankulutus/vuosi (kWh)	48.3
Koko (cm)	60
Kiertoilmatoiminen	On
Hormiin poistava	On
Värilämpötila (K)	3000
Valaisimien lukumäärä (kpl)	1
Hob²Hood -toiminto	No
Teholuokka	A
Valaistusluokka	A
Pienin imuteho, kiertoilmatoimisena (m³/h)	210
Suurin imuteho, kiertoilmatoimisena (m³/h)	550
Äänitaso kiertoilm. min.teholla, dB(A) re 1 pW	54
Äänitaso kiertoilm. max.teholla, dB(A) re 1 pW	74
Tuotenumero (PNC)	942 022 629
EAN-koodi	7332543810321
Nettopaino (kg)	11.4
Bruttopaino (kg)	13.3
Mitat (KxLxS, mm)	395x598x300
Asennus/sijoitus	Ulos vedettävä tuuletin
Rasvasuodattimien lukumäärä (kpl)	2
Rasvasuodattimen tyyppi	Alumiini
Virtajohdon pituus (m)	1,4
Hormiliitäntäputki Ø (mm)	150
Tarvittava sulake (A)	-
Aktiivihiilisuodatin OdourClean	Lisävaruste
AKtiivihiilisuodatin OdourClean malli	MCFB82ST
Aktiivihiilisuodatin OdourClean Plus malli	MCFB83PL
Aktiivihiilisuodatin OdourClean Pro malli	MCFB75PR
Aktiivihiilisuodatin OdourClean Plus	Optional Accessory
Aktiivihiilisuodatin OdourClean Pro	Optional accessory
Merkki	Electrolux
Leveys	60 cm