Ulosvedettävä tuuletin 60 cm

LFP326W

Varmatoiminen liesituuletin puhdistaa keittiön ilman
300 ExtractionTech Standard -liesituuletin poistaa ruoanvalmistuksen hajut keittiöstäsi tehokkaasti varmatoimisella moottorillaan. Nauti miellyttävän raikkaasta ilmasta aina ruokaa valmistaessasi.

Tämä LEDvalo kuluttaa vähemmän sähköä muihin valoihin verrattuna, käyttöaika on myös odotettua pidempi. Tämä tehokas ja hyödyllinen valo varmistaa poikkeuksellisen näkyvyyden kaikkiin tarpeisiisi ruoanlaiton aikana.

Kuluttajahyödyt & ominaisuudet

ExtractionTech Standard poistaa hajut varmasti
ExtractionTech Standard -liesituuletin sisältää varmatoimisen moottorin, joka poistaa hajut tehokkaasti aterioita valmistaessa. Keittiösi säilyy raikkaana ja puhtaana ja ruoanvalmistus sujuu mukavammin joka päivä.

Pure Illumination valaisee ruoanvalmistusta
Pure Illumination tarjoaa tehokasta ja kestävää valaistusta ruoanvalmistuksen aikana. LED-valot ulottuvat koko ruoanvalmistusalueelle, jotta näet pienimmätkin yksityiskohdat.

Rasvasuodatin, joka toimii luotettavasti
Luotettava rasvasuodatin. Käteväksi suunniteltu suodatin on helppo puhdistaa käsin tai astianpesukoneessa, jolloin keittiösi pysyy raikkaana ja liesituuletin toimii parhaalla mahdollisella tavalla.

- Tuulettimen ohjaus painokytkimillä. Eri tehoja: 3; Micro switch
- Asennus hormiin tai kiertoilmatoimisena. Aktiivihiilisuodatin lisävarusteena
- Valaistus: 2 x LED bulb
- Rasvasuodatin: 1 x Alumiini
- Asennus: Ulos vedettävä tuuletin, leveys: 60 cm

Electrolux

Ulosvedettävä tuuletin 60 cm

LFP326W

Tekniset tiedot
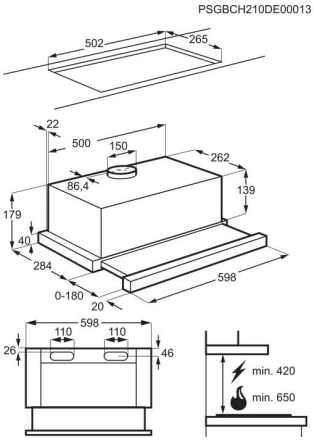
Väri	Harmaa
Eri imutehojen määrä	3; Micro switch
Ohjaus	Mekaaniset painikkeet
Valaisintyyppi	LED bulb
Energiatehokkuusluokka	C
Imuteho, min/max/intensiivi, m³/h	150/330/-
Äänitaso, min/max/intensiivi, dB(A)	45/64/-
Rasvasuodattimen luokka	D
Minimietäisyys sähkölevystä (cm)	42
Minimietäisyys kaasulevystä (cm)	65
Energiankulutus/vuosi (kWh)	51.6
Koko (cm)	60
Kiertoilmatoiminen	On
Hormiin poistava	On
Värilämpötila (K)	3000
Valaisimien lukumäärä (kpl)	2
Hob²Hood -toiminto	No
Teholuokka	D
Valaistusluokka	E
Pienin imuteho, kiertoilmatoimisena (m³/h)	105
Suurin imuteho, kiertoilmatoimisena (m³/h)	215
Äänitaso kiertoilm. min.teholla, dB(A) re 1 pW	58
Äänitaso kiertoilm. max.teholla, dB(A) re 1 pW	71
Tuotenumero (PNC)	942 022 674
EAN-koodi	7332543827992
Nettopaino (kg)	6.7
Bruttopaino (kg)	7.7
Mitat (KxLxS, mm)	179x598x309
Asennus/sijoitus	Ulos vedettävä tuuletin
Rasvasuodattimien lukumäärä (kpl)	1
Rasvasuodattimen tyyppi	Alumiini
Virtajohdon pituus (m)	1,3
Hormiliitäntäputki Ø (mm)	150
Tarvittava sulake (A)	-
Aktiivihiilisuodatin OdourClean	Lisävaruste
AKtiivihiilisuodatin OdourClean malli	ECFB03ST
Aktiivihiilisuodatin OdourClean Plus malli	No
Aktiivihiilisuodatin OdourClean Pro malli	-
Aktiivihiilisuodatin OdourClean Plus	Not available
Aktiivihiilisuodatin OdourClean Pro	Not available
Merkki	Electrolux
Leveys	60 cm