Integroitu tuuletin 60 cm

LFG616X

Raikas ilma keittiössä helposti ja hiljaisesti
700-sarjan Breeze-liesituuletin raikastaa keittiön ilman ruoanlaiton jälkeen poistamalla ilmaan jääneet hajut tehokkaasti. Syö, rentoudu ja kestitä muita ilman häiritsevää meteliä.

Ei enää äänekkästä ilmanpoistoa ruokailun aikana Breeze-toiminnon ansiosta. Toiminto voidaan ottaa käyttöön ruoanlaiton jälkeen yhdellä painikkeen kosketuksella, jolloin se raikastaa ilmaa lähes äänettömästi 60 minuutin ajan. Raikas keittiöilma ilman ääntä.

Kuluttajahyödyt & ominaisuudet

Breeze raikastaa ilman hiljaisesti
Kosketa Breeze-painiketta heti ruoanlaiton jälkeen, niin äärimmäisen hiljainen ilmanpoistotaso aktivoituu 60 minuutin ajaksi. Voit nauttia ruoastasi rauhassa ja raikkaasta keittiöstä sen jälkeen.

Hob2Hood®. Täydellinen keittiöapuri.
Hob2Hood®-toiminto sytyttää liesituulettimen valot automaattisesti käynnistäessäsi keittotason. Ruoanvalmistuksen aikana tuulettimen nopeus säätyy keittotason lämpöasetusten mukaan ja poistaa hajut tehokkaasti.

ExtractionTech Pro: huipputehokas liesituuletin
Tuo keittiöön ylivertaista ilmanvaihtoa ExtractionTech Pro -liesituulettimella. Kaikkein tehokkaimman moottorimme ja pika-asetuksen myötä se poistaa ruoanvalmistuksen käryt vauhdikkaasti ja tekee keittiöstä verrattoman raikkaan.

Pure Illumination valaisee ruoanvalmistusta
Pure Illumination tarjoaa tehokasta ja kestävää valaistusta ruoanvalmistuksen aikana. LED-valot ulottuvat koko ruoanvalmistusalueelle, jotta näet pienimmätkin yksityiskohdat.

Rasvasuodatin, joka toimii luotettavasti
Luotettava rasvasuodatin. Käteväksi suunniteltu suodatin on helppo puhdistaa käsin tai astianpesukoneessa, jolloin keittiösi pysyy raikkaana ja liesituuletin toimii parhaalla mahdollisella tavalla.

- Tuulettimen ohjaus elektronisilla painokytkimillä. Eri tehoja: 3+Intensive; Breeze function
- Lämpötilasensori
- Asennus hormiin tai kiertoilmatoimisena. Aktiivihiilisuodatin lisävarusteena
- Rasvasuodattimen puhdistustarpeen ilmaisin
- Aktiivihiilisuodattimen huoltotarpeen ilmaisin
- Valaistus: 1 x LED
- Rasvasuodatin: 2 x Alumiini
- Asennus: Integroitu tuuletin, leveys: 60 cm

Integroitu tuuletin 60 cm

LFG616X

Tekniset tiedot
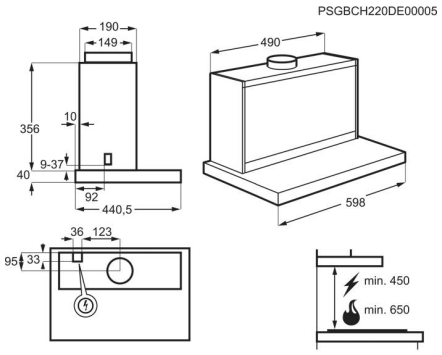
Väri	Teräs
Eri imutehojen määrä	3+Intensive; Breeze function
Ohjaus	Elektroniset painikkeet
Valaisintyyppi	LED
Energiatehokkuusluokka	A
Imuteho, min/max/intensiivi, m³/h	235/400/650
Äänitaso, min/max/intensiivi, dB(A)	46/58/68
Rasvasuodattimen luokka	C
Minimietäisyys sähkölevystä (cm)	43
Minimietäisyys kaasulevystä (cm)	65
Energiankulutus/vuosi (kWh)	55.1
Koko (cm)	60
Kiertoilmatoiminen	On
Hormiin poistava	On
Värilämpötila (K)	3000
Valaisimien lukumäärä (kpl)	1
Hob²Hood -toiminto	Hob²Hood -toiminto
Teholuokka	A
Valaistusluokka	A
Pienin imuteho, kiertoilmatoimisena (m³/h)	220
Suurin imuteho, kiertoilmatoimisena (m³/h)	415
Intensiivi-imuteho, kiertoilmatoimisena (m³/h)	550
Äänitaso kiertoilm. min.teholla, dB(A) re 1 pW	56
Äänitaso kiertoilm. max.teholla, dB(A) re 1 pW	71
Tuotenumero (PNC)	942 022 585
EAN-koodi	7332543800001
Nettopaino (kg)	11
Bruttopaino (kg)	14.2
Mitat (KxLxS, mm)	396x598x440.5
Asennus/sijoitus	Integroitu tuuletin
Rasvasuodattimien lukumäärä (kpl)	2
Rasvasuodattimen tyyppi	Alumiini
Virtajohdon pituus (m)	1,4
Hormiliitäntäputki Ø (mm)	150
Tarvittava sulake (A)	-
Aktiivihiilisuodatin OdourClean	Lisävaruste
AKtiivihiilisuodatin OdourClean malli	MCFB82ST
Aktiivihiilisuodatin OdourClean Plus malli	MCFB83PL
Aktiivihiilisuodatin OdourClean Pro malli	MCFB75PR
Aktiivihiilisuodatin OdourClean Plus	Optional Accessory
Aktiivihiilisuodatin OdourClean Pro	Optional accessory