Integroitu tuuletin 50 cm

LFG425W

Poistaa hajut tehokkaasti ja pitää keittiön ilman raikkaana
500 ExtractionTech Plus -liesituuletin puhdistaa keittiön ilman nopeasti ja perusteellisesti tehokkaan moottorinsa myötä. Pääset vaivattomasti eroon voimakkaimmistakin hajuista ja pääset valmistamaan ruokaa raikkaissa puitteissa.

Jos haluat, että keittiösi ilma puhdistuu nopeasti, haluat 600 ExtractionTech -liesituulettimen. Tämän tehokkaalla kaksinopeuksisella varustetun liesituulettimen ansiosta sinun ei enää koskaan tarvitse kamppailla poistaaksesi ei-toivottuja hajuja tai höyryjä keittiöstäsi.

Kuluttajahyödyt & ominaisuudet

ExtractionTech Plus. Tehokasta hajunpoistoa.
ExtractionTech Plus varmistaa, että keittiösi pystyy raikkaana ja siistinä aina ruokaa valmistaessasi. Tehokas moottori puhdistaa ilman perusteellisesti ja poistaa hajut, jotta keittiössä on mukava olla.

Pure Illumination valaisee ruoanvalmistusta
Pure Illumination tarjoaa tehokasta ja kestävää valaistusta ruoanvalmistuksen aikana. LED-valot ulottuvat koko ruoanvalmistusalueelle, jotta näet pienimmätkin yksityiskohdat.

Rasvasuodatin, joka toimii luotettavasti
Luotettava rasvasuodatin. Käteväksi suunniteltu suodatin on helppo puhdistaa käsin tai astianpesukoneessa, jolloin keittiösi pysyy raikkaana ja liesituuletin toimii parhaalla mahdollisella tavalla.

- Tuulettimen ohjaus painokytkimillä. Eri tehoja: 3
- Asennus hormiin tai kiertoilmatoimisena. Aktiivihiilisuodatin lisävarusteena
- Valaistus: 2 x Squared LED
- Rasvasuodatin: 2 x Alumiini
- Asennus: Integroitu tuuletin, leveys: 50 cm

Integroitu tuuletin 50 cm

LFG425W

Tekniset tiedot
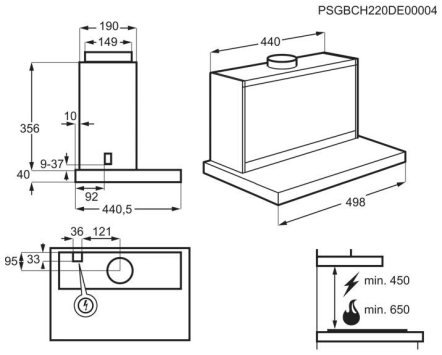
Väri	Valkoinen
Eri imutehojen määrä	3
Ohjaus	Mekaaniset painikkeet
Valaisintyyppi	Squared LED
Energiatehokkuusluokka	A
Imuteho, min/max/intensiivi, m³/h	215/600/-
Äänitaso, min/max/intensiivi, dB(A)	46/68/-
Rasvasuodattimen luokka	C
Minimietäisyys sähkölevystä (cm)	43
Minimietäisyys kaasulevystä (cm)	65
Energiankulutus/vuosi (kWh)	51.3
Koko (cm)	50
Kiertoilmatoiminen	On
Hormiin poistava	On
Värilämpötila (K)	3000
Valaisimien lukumäärä (kpl)	2
Hob²Hood -toiminto	No
Teholuokka	A
Valaistusluokka	A
Pienin imuteho, kiertoilmatoimisena (m³/h)	205
Suurin imuteho, kiertoilmatoimisena (m³/h)	385
Äänitaso kiertoilm. min.teholla, dB(A) re 1 pW	62
Äänitaso kiertoilm. max.teholla, dB(A) re 1 pW	74
Tuotenumero (PNC)	942 022 590
EAN-koodi	7332543800056
Nettopaino (kg)	10.1
Bruttopaino (kg)	13.4
Mitat (KxLxS, mm)	396x498x440.5
Asennus/sijoitus	Integroitu tuuletin
Rasvasuodattimien lukumäärä (kpl)	2
Rasvasuodattimen tyyppi	Alumiini
Virtajohdon pituus (m)	1,4
Hormiliitäntäputki Ø (mm)	150
Tarvittava sulake (A)	-
Aktiivihiilisuodatin OdourClean	Lisävaruste
AKtiivihiilisuodatin OdourClean malli	MCFB72
Aktiivihiilisuodatin OdourClean Plus malli	MCFB74
Aktiivihiilisuodatin OdourClean Pro malli	MCFB76
Aktiivihiilisuodatin OdourClean Plus	Optional Accessory
Aktiivihiilisuodatin OdourClean Pro	Optional accessory
Merkki	Electrolux
Leveys	50 cm