Integroitu tuuletin 60 cm

LFG336W

Varmatoiminen liesituuletin puhdistaa keittiön ilman
300 ExtractionTech Standard -liesituuletin poistaa ruoanvalmistuksen hajut keittiöstäsi tehokkaasti varmatoimisella moottorillaan. Nauti miellyttävän raikkaasta ilmasta aina ruokaa valmistaessasi.

Tämä LEDvalo kuluttaa vähemmän sähköä muihin valoihin verrattuna, käyttöaika on myös odotettua pidempi. Tämä tehokas ja hyödyllinen valo varmistaa poikkeuksellisen näkyvyyden kaikkiin tarpeisiisi ruoanlaiton aikana.

Kuluttajahyödyt & ominaisuudet

ExtractionTech Standard poistaa hajut varmasti
ExtractionTech Standard -liesituuletin sisältää varmatoimisen moottorin, joka poistaa hajut tehokkaasti aterioita valmistaessa. Keittiösi säilyy raikkaana ja puhtaana ja ruoanvalmistus sujuu mukavammin joka päivä.

Pure Illumination valaisee ruoanvalmistusta
Pure Illumination tarjoaa tehokasta ja kestävää valaistusta ruoanvalmistuksen aikana. LED-valot ulottuvat koko ruoanvalmistusalueelle, jotta näet pienimmätkin yksityiskohdat.

Rasvasuodatin, joka toimii luotettavasti
Luotettava rasvasuodatin. Käteväksi suunniteltu suodatin on helppo puhdistaa käsin tai astianpesukoneessa, jolloin keittiösi pysyy raikkaana ja liesituuletin toimii parhaalla mahdollisella tavalla.

- Tuulettimen ohjaus painokytkimillä. Eri tehoja: 3
- Asennus hormiin tai kiertoilmatoimisena. Aktiivihiilisuodatin lisävarusteena
- Valaistus: 2 x Squared LED
- Rasvasuodatin: 2 x Alumiini
- Asennus: Integroitu tuuletin, leveys: 60 cm

Integroitu tuuletin 60 cm

LFG336W

Tekniset tiedot
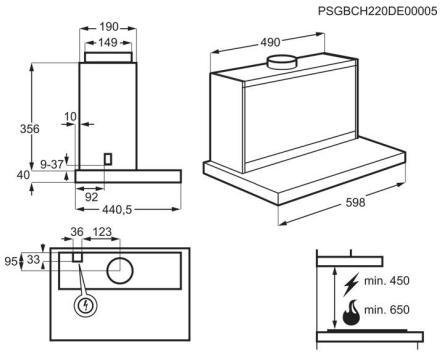
Väri	Valkoinen
Eri imutehojen määrä	3
Ohjaus	Mekaaniset painikkeet
Valaisintyyppi	Squared LED
Energiatehokkuusluokka	C
Imuteho, min/max/intensiivi, m³/h	165/420/-
Äänitaso, min/max/intensiivi, dB(A)	44/62/-
Rasvasuodattimen luokka	D
Minimietäisyys sähkölevystä (cm)	43
Minimietäisyys kaasulevystä (cm)	65
Energiankulutus/vuosi (kWh)	56.9
Koko (cm)	60
Kiertoilmatoiminen	On
Hormiin poistava	On
Värilämpötila (K)	3000
Valaisimien lukumäärä (kpl)	2
Hob²Hood -toiminto	No
Teholuokka	C
Valaistusluokka	A
Pienin imuteho, kiertoilmatoimisena (m³/h)	135
Suurin imuteho, kiertoilmatoimisena (m³/h)	340
Äänitaso kiertoilm. min.teholla, dB(A) re 1 pW	47
Äänitaso kiertoilm. max.teholla, dB(A) re 1 pW	67
Tuotenumero (PNC)	942 022 592
EAN-koodi	7332543800070
Nettopaino (kg)	10
Bruttopaino (kg)	13.2
Mitat (KxLxS, mm)	396x598x440.5
Asennus/sijoitus	Integroitu tuuletin
Rasvasuodattimien lukumäärä (kpl)	2
Rasvasuodattimen tyyppi	Alumiini
Virtajohdon pituus (m)	1,4
Hormiliitäntäputki Ø (mm)	150
Tarvittava sulake (A)	-
Aktiivihiilisuodatin OdourClean	Lisävaruste
AKtiivihiilisuodatin OdourClean malli	MCFB82ST
Aktiivihiilisuodatin OdourClean Plus malli	MCFB83PL
Aktiivihiilisuodatin OdourClean Pro malli	MCFB75PR
Aktiivihiilisuodatin OdourClean Plus	Optional Accessory
Aktiivihiilisuodatin OdourClean Pro	Optional accessory
Merkki	Electrolux
Leveys	60 cm