600-sarja SurroundCook Kalusteisiin sijoitettava Kalusteuuni Monitoimiuuni

EOK4B0X0

Tasaiset tulokset joka kerralla
500-sarjan SurroundCook®-uunin tuuletin kierrättää ilmaa perinteistä uunia tehokkaammin, joten saat aina tasaisesti kypsyneet tulokset ilman ruoan tai valmistusastian kääntelyä.

SurroundCook® -uuni takaa aina tasaiset lopputulokset, halusitpa sitten valmistaa rapeaa kanapaistia tai marenkia. Puhallin varmistaa ilman ja lämmön kierron tasaisen sisälämpötilan säilyttämiseksi. Ei enää ruokien kääntämistä tai leivinpeltien siirtoa.

Kuluttajahyödyt & ominaisuudet

Tasaisempi lämpötila koko uunissa monitasoisen kypsennyksen ansiosta
Monitasoinen kypsennys lisää kolmannen lämmityselementin, jonka avulla voit kypsentää tasaisesti useilla tasoilla. Täydellinen kolmen keksi- tai piirakkapellillisen kypsentämiseen samanaikaisesti.

SET tarjoaa tarkan ajoituksen
SET-toiminto tarjoaa opastettua, täsmällistä ajanhallintaa ruoanvalmistukseen näytöllä. Voit helposti esimerkiksi ajastaa myöhemmän aloitusajan tai valmistuksen päättymisajan.

Uunin höyrypuhdistus AquaCleanilla
AquaClean-järjestelmä hyödyntää kosteuden voimaa puhdistaakseen ilman voimakkaita kemikaaleja. AquaClean haihduttaa ensin veden uunin pohjasta. Sen jälkeen höyry irrottaa sitkeän rasvan ja jäämät, joten saat helposti aikaan luonnollisen puhdistuksen.

Tasaiset paistotulokset nopeasti ja tehokkaasti
Even Cooking -järjestelmämme kierrättää lämpöä koko uunissa, jotta kaikki kypsyy tasaisesti paistoastioita kääntelemättä.

Grillitoiminto. Nopeampi ruskistaminen ja grillaus
Grillitoiminto on täydellinen paahtoleiville tai rapeille ruoille, ja se on nopeampi kuin perinteinen grillaus ja ruskistaminen.

- Kalusteuuni
- Monitoimiuuni kiertoilmavastuksella
- Automaattinen sisävalo
- Kiiltävä emali, helppo pitää puhtaana
- Alastaittuva ylävastus helpottaa puhdistamista
- Kiertoilmatuuletin pysähtyy luukun avautuessa
- Viilennystuuletin
- Lapsilukko luukussa

600-sarja SurroundCook Kalusteisiin sijoitettava Kalusteuuni Monitoimiuuni

EOK4B0X0

Tekniset tiedot

Väri	Teräs
Energialuokka	A+
Asennusaukon mitat K x L x S (mm)	590x560x550
Uunitoiminnot	Ylä/alalämpö, Sulatus, Maksigrilli, Grill High, Valo, Kostea kiertoilma, Pizza-toiminto, Kiertoilma, Gratinointi
Liitäntäteho (W)	2790
Höyry	No
Ajastin	SET
Uunin käyttötilavuus (l)	72
Uunin sisäpinta	Aqua Clean Enamel
Mitat K x L x S (mm)	594x596x569
Uunin ohjaus	Sisään painettavat vääntimet (terässomistein)
Grillin teho max (W)	2700
Uunin teho max (W)	2790
Uunin lämpötila-alue	50°C - 275°C
Pellin paistopinta-ala (cm²)	1424
Uunin valo	1 kpl, Takana halogen
Energiatehokkuusindeksi EEI	81.2
Energiankulutus normaalikäytössä (kWh)	0.93
Energiankulutus kiertoilmalla (kWh)	0.69
Uunilampun teho (W)	40
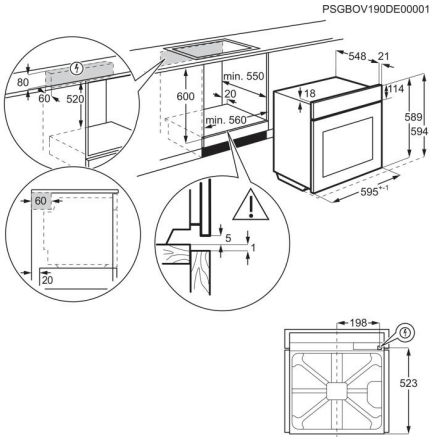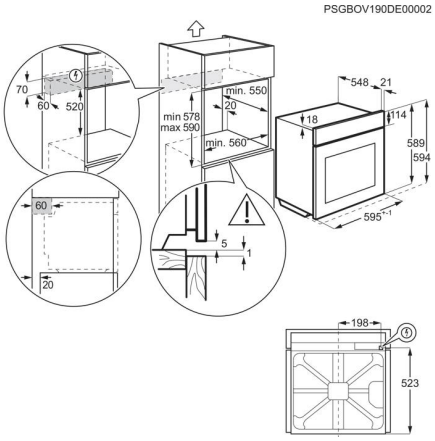
Vastukset lasikeramiikkalevyn takana	Sähkö
Tuote	Kalusteisiin sijoitettava erillisuuni
Äänitaso (dB(A) 1 re pW)	45
Bruttopaino (kg)	29.9
Nettopaino (kg)	29.1
Uunipellit	1 emaloitu uunipannu, 2 emaloitua leivinpeltiä
Uuniritilä	1 kromattu ritilä
Peltien kannattimet	Teräslankakannattimet
Virtajohdon pituus (m)	1,6
Pistokkeen tyyppi	Suojamaadoitettu
Uunin pohja	Harmaa emali
Kammioiden lukumäärä	1
Tuotenumero (PNC)	949 496 361
EAN-koodi	7333394028651
Merkki	Electrolux
Asennus/sijoitus	Kalusteisiin sijoitettava
Kypsennystavat	Monitoimiuuni
Uunin vastukset	Alälämpö (alavastus), Grilli (grillivastus), Grilli + ala + tuuletin, Grilli + tuuletin, Grilli + ylä, Grilli + ylä + tuuletin, Valo, Rengas+tuuletin, Ylä +ala