Perinteinen tuuletin 60 cm

**EFU216W**

**Varmatoiminen liesituuletin puhdistaa keittiön ilman**
300 ExtractionTech Standard -liesituuletin poistaa ruoanvalmistuksen hajut keittiöstäsi tehokkaasti varmatoimisella moottorillaan. Nauti miellyttävän raikkaasta ilmasta aina ruokaa valmistaessasi.

Se kuluttaa paljon vähemmän sähköä kuin muut valot, ja sen odotettavissa oleva käyttöikä on pidempi. Tämä tehokas ja hyödyllinen valo varmistaa poikkeuksellisen näkyvyyden kaikkiin tarpeisiisi ruoanlaiton aikana.

## Kuluttajahyödyt & ominaisuudet

**ExtractionTech Standard poistaa hajut varmasti**
ExtractionTech Standard -liesituuletin sisältää varmatoimisen moottorin, joka poistaa hajut tehokkaasti aterioita valmistaessa. Keittiösi säilyy raikkaana ja puhtaana ja ruoanvalmistus sujuu mukavammin joka päivä.

**Pure Illumination valaisee ruoanvalmistusta**
Pure Illumination tarjoaa tehokasta ja kestävää valaistusta ruoanvalmistuksen aikana. LED-valot ulottuvat koko ruoanvalmistusalueelle, jotta näet pienimmätkin yksityiskohdat.

**Rasvasuodatin, joka toimii luotettavasti**
Luotettava rasvasuodatin. Käteväksi suunniteltu suodatin on helppo puhdistaa käsin tai astianpesukoneessa, jolloin keittiösi pysyy raikkaana ja liesituuletin toimii parhaalla mahdollisella tavalla.

- Tuulettimen ohjaus liukukytkimellä. Eri tehoja: 3
- Asennus hormiin tai kiertoilmatoimisena. Aktiivihiilisuodatin lisävarusteena
- Valaistus: 1 x LED bulb
- Rasvasuodatin: 1 x Alumiini
- Asennus: Perinteinen, leveys: 60 cm

Perinteinen tuuletin 60 cm

# EFU216W

## Tekniset tiedot

| | |
|---|---|
| Väri | Valkoinen |
| Eri imutehojen määrä | 3 |
| Ohjaus | Liukukytkin |
| Valaisintyyppi | LED bulb |
| Energiatehokkuusluokka | D |
| Imuteho, min/max/intensiivi, m³/h | 115/272/- |
| Äänitaso, min/max/intensiivi, dB(A) | 52/71/- |
| Rasvasuodattimen luokka | D |
| Minimietäisyys sähkölevystä (cm) | 50 |
| Minimietäisyys kaasulevystä (cm) | 65 |
| Energiankulutus/vuosi (kWh) | 65.5 |
| Koko (cm) | 60 |
| Kiertoilmatoiminen | On |
| Hormiin poistava | On |
| Värilämpötila (K) | 3000 |
| Valaisimien lukumäärä (kpl) | 1 |
| Hob²Hood -toiminto | No |
| Teholuokka | E |
| Valaistusluokka | D |
| Pienin imuteho, kiertoilmatoimisena (m³/h) | 54 |
| Suurin imuteho, kiertoilmatoimisena (m³/h) | 71 |
| Äänitaso kiertoilm. min.teholla, dB(A) re 1 pW | 63 |
| Äänitaso kiertoilm. max.teholla, dB(A) re 1 pW | 69 |
| Tuotenumero (PNC) | 942 150 768 |
| EAN-koodi | 7332543614363 |
| Nettopaino (kg) | 5.6 |
| Bruttopaino (kg) | 6.761 |
| Mitat (KxLxS, mm) | 132x598x510 |
| Asennus/sijoitus | Perinteinen |
| Rasvasuodattimien lukumäärä (kpl) | 1 |
| Rasvasuodattimen tyyppi | Alumiini |
| Virtajohdon pituus (m) | 1,5 |
| Hormiliitäntäputki Ø (mm) | 120 |
| Aktiivihiilisuodatin OdourClean | Lisävaruste |
| AKtiivihiilisuodatin OdourClean malli | MCFE06ST |
| Aktiivihiilisuodatin OdourClean Plus malli | No |
| Aktiivihiilisuodatin OdourClean Pro malli | - |
| Aktiivihiilisuodatin OdourClean Plus | Not available |
| Aktiivihiilisuodatin OdourClean Pro | Not available |
| Merkki | Electrolux |
| Leveys | 60 cm |
| Väri | Valkoinen |

PSGBCH090D000007

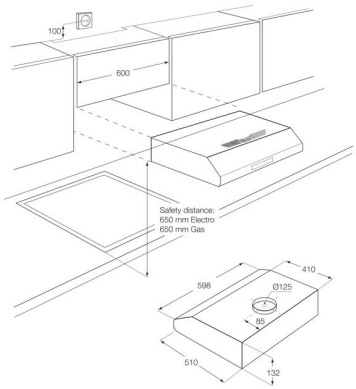

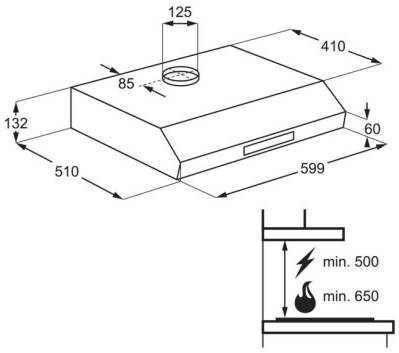
PSGBCH110D000040