no sv
fi en

EKO04650
EKO04652

EKO03285

EKO50109
EKO50110

PKR7722-04 09/25

2T10

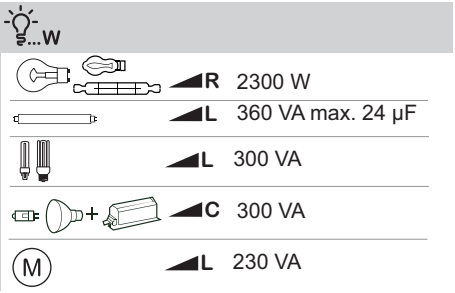

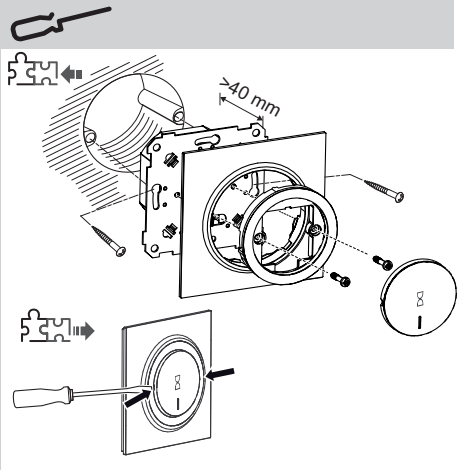

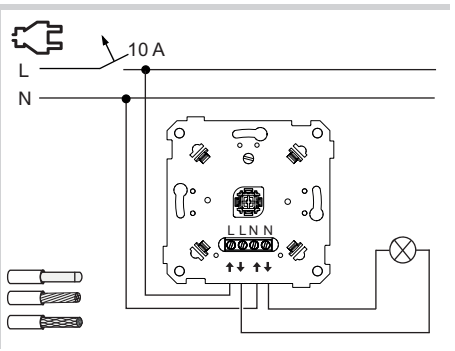

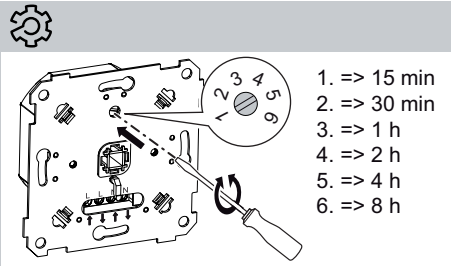

1. => 15 min
2. => 30 min
3. => 1 h
4. => 2 h
5. => 4 h
6. => 8 h

no Tidsbryter 2T10 2-pol

For din sikkerhet

⚠⚠ FARE

FARE FOR ELEKTRISK STØT, EKSPLOSJON ELLER OVERLEDNING

Sikre elektroinstallasjoner må utelukkende utføres av autoriserte installatører. De autoriserte installatørene må ha inngående kunnskap innen følgende områder:

- Tilkobling til installasjonsnettverk
- Tilkobling av flere elektriske enheter
- Legging av elektriske kabler
- Sikkerhetsstandarder, lokale kabeltrekkregler og reguleringer

Hvis disse instruksene ikke overholdes vil dette resultere i dødsfall eller alvorlige skader.

⚠⚠ FARE

FARE FOR ELEKTRISK STØT, EKSPLOSJON ELLER OVERLEDNING

Det kan være elektrisk strøm på utgangene selv om apparatet er slått av. Koble alltid fra sikringen i den tilførende strømkretsen fra strømforsyningen før arbeid med tilkoblede laster.

Hvis disse instruksene ikke overholdes vil dette resultere i dødsfall eller alvorlige skader.

MERKNAD

FARE FOR SKADE PÅ UTSTYR

Påse at enheten er koblet fra kretsen under testen av isolasjonsmotstand.

Dersom disse instruksjonene ikke følges, kan det føre til skader på utstyret.

Tidsbryter 2T10 2-pol, introduksjon

Tidsbryteren benyttes der det er ønske om 2-polet brudd, der kortslutning mellom fase og jord kan medføre berøringsfare eller varmgang.

Installering av innsatsen

Merk at både L og N må være koblet til bryteren.

Betjene innsatsen

Tidsperioden aktiveres med et trykk på bryteren, lysdioden i front tennes og reléet slår inn. Når den innstilte tiden har løpt ut vil reléet slippe og lysdioden i fronten slukke. Dersom bryteren betjenes i løpet av tidsperioden, vil reléet slippe og avbryte tidsperioden.

Still inn tidsforsinkelse

Still inn ønsket tidsintervall, 15 min, 30 min, 1h, 2h, 4h eller 8h, ved hjelp av et lite skrujern.

⚠ Når tidsinnstillingen endres skal timeren være skrudd av.

Tekniske data

Nettspenning:	AC 230 V, 50 Hz
Belastning:	...W
Ohmsk last:	10A
Bryterkontakt:	2-polet
Tilkoblingsklemmer:	Skruklemmer for maks. 2,5 mm²
Sikring:	10 A automatsikring
Omgivelsestemperatur:	0°C til +35 °C
Beskyttelsesklasse:	IP20

Ikke kast apparatet i det vanlige husholdningsavfallet, men lever det på et offentlig innsamlingssted. Profesjonell gjenvinning beskytter mennesker og miljø mot mulige negative effekter.

Schneider Electric Industries SAS

35 rue Joseph Monier
FR-92500 Rueil-Malmaison
elko.no/contact

sv Timer 2-pol 2T10

För din säkerhet

⚠⚠ FARA

RISK FÖR ELEKTRISK STÖT, EXPLOSION ELLER LJUSBÅGE

Av säkerhetsskäl skall installation endast utföras av utbildad personal. Utbildad personal skall uppvisa djupt kunnande inom följande områden:

- Anslutning till installationsnätverk
- Anslutning till flera elektriska apparater
- Dragning av elkablar
- Säkerhetsstandarder samt lokala kabeldragningsföreskrifter och -regler

Om anvisningarna inte följs leder det till dödsfall eller allvarlig skada.

⚠⚠ FARA

RISK FÖR ELEKTRISK STÖT, EXPLOSION ELLER LJUSBÅGE

Utgångarna kan vara spänningsförande trots att apparaten är avstängd. Säkringen i ingångskretsen från strömförsörjningen måste alltid kopplas ur före arbeten på de anslutna förbrukarna.
Om anvisningarna inte följs leder det till dödsfall eller allvarlig skada.

OBSERVERA

RISK FÖR UTRUSTNINGSSKADA

Se till att enheten är frånkopplad från kretsen när isoleringsresistansen testas.

Om instruktionerna ignoreras kan utrustningen skadas.

Timer 2-pol 2T10 Installation

Timern har elektronisk tidsfördröjningsfunktion med 2-polig brytning av lasten.

Montering av insatsen

Nolla och fas måste vara ansluten för timerns funktion.

Manövrering av insatsen

När brytaren aktiveras, kopplar timern till och lysdioden tänds. Timern slår ifrån då den inställda tiden löpt ut, eller när brytaren slås ifrån manuellt under inkopplingstiden, lysdioden slocknar.

Ställa in tidsfördröjning

Ställ in önskad inkopplingstid, 15 min, 30 min, 1h, 2h, 4h eller 8h, med hjälp av en liten skruvmejsel.

⚠ När tidsinställningen ändras skall timern vara frånslagen.

Tekniska data

Nätspänning:	AC 230 V, 50 Hz
Märklast:	...W
Resistiv last:	10A
Strömställarkontakt:	2-polig
Anslutingsplintar:	Skruvklämmor för max. 2,5 mm²
Säkringsskydd:	10 A automatsäkring
Driftstemperatur:	0 °C till +35 °C
Kapslingsklass:	IP20

Återvinn utrustningen separerat från hushållsavfallet vid ett officiellt uppsamlingsställe. Professionell återvinning skyddar människor och miljö mot de negativa effekter som kan uppstå.

Schneider Electric Industries SAS

35 rue Joseph Monier
FR-92500 Rueil-Malmaison
elko.no/contact

no sv
fi en

EKO04650
EKO04652

EKO03285

EKO50109
EKO50110

PKR7722-04 09/25

2T10

...W

R	2300 W
L	360 VA max. 24 µF
L	300 VA
C	300 VA
L	230 VA

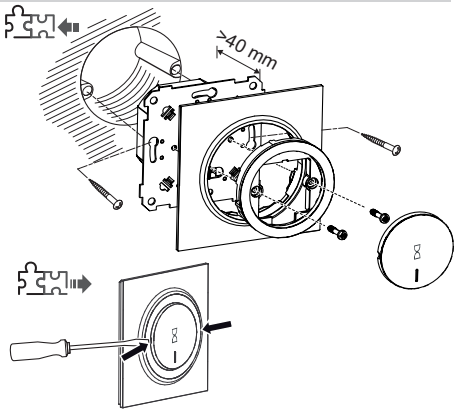

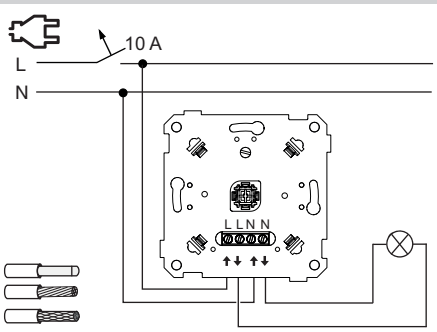

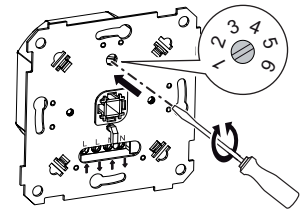

1. => 15 min
2. => 30 min
3. => 1 h
4. => 2 h
5. => 4 h
6. => 8 h

fi Ajastin 2T10

Käyttäjän turvallisuus

⚠⚠ VAARA

SÄHKÖISKUN, RÄJÄHDYKSEN TAI VALOKAARIPURKAUKSEN VAARA

Sähköasennustöitä saa tehdä vain ammattilainen, jolla on sähkötöihin vaadittava lupa ja pätevyys. Pätevien ammattilaisten on osoitettava syvällistä tietämystä seuraavilta alueilta:

- kiinteään sähköverkkoon kytkeminen
- sähkölaiteasennukset
- sähkökaapeleiden asentaminen
- turvallisuusstandardit ja paikalliset johdotussäännöt ja -määräykset

Ohjeiden huomiotta jättäminen aiheuttaa vakavan vamman tai hengenvaaran.

⚠⚠ VAARA

SÄHKÖISKUN, RÄJÄHDYKSEN TAI VALOKAARIPURKAUKSEN VAARA

Lähdössä voi olla sähköjännite, vaikka laite on kytketty pois päältä. Kytke aina virta pois tulovirran esisulakkeen avulla ennen yhdistetyille sähkölaitteille tehtäviä töitä.

Ohjeiden huomiotta jättäminen aiheuttaa vakavan vamman tai hengenvaaran.

HUOMAUTUS

LAITTEIDEN VAURIOITUMISVAARA

Varmista, että laite on irrotettu virtapiiristä eristysvastustestin aikana.

Näiden ohjeiden noudattamatta jättäminen voi johtaa laitteen vaurioitumiseen.

2 napaiseen ajastimeen tutustuminen

Kaksinapainen ajastin on varustetty elektronisella aikaviivetoiminolla

Ajastimen asentaminen

→ /

Huomioi, että L sekä N on kytkettävä

Ajastimen käyttäminen

Kun ajastin on poissa päältä, sen voi aktivoida painamalla näppäintä. Näppäin toimii myös kääteisesti, eli ajastimen ollessa päällä se voidaan kytkeä pois päältä painikkeella.

Aikaviiveen asettaminen

Aseta toivottu kytkentäaika, 15 min, 30 min, 1h, 2h, 4h tai 8h ruuvimeisselillä.

⚠ Kun säädettyä aikaa muutetaan, tulee ajastimen olla kytkettynä pois päältä.

Tekniset tiedot

Verkkojännite:	AC 230 V, 50 Hz
Nimelliskuorma:	...W
Resistiivinen kuorma:	10A
Kytkimen kosketin:	2-napainen
Liittimet:	Ruuviliittimet enint. 2,5 mm²
Sulakesuojaus:	10 A pienoiskatkaisija
Käyttölämpötila:	0 °C ... +35 °C
Kotelointiluokka:	IP20

Toimita laite kotitalousjätteistä erotettuna viralliseen jätteiden vastaanottopisteeseen. Ammattimainen kierrätys suojelee ihmisiä ja ympäristöä mahdollisesti haitallisilta vaikutuksilta.

Schneider Electric Industries SAS

35 rue Joseph Monier
FR-92500 Rueil-Malmaison
elko.no/contact

en Time Delay Switch 2T10

For your safety

⚠⚠ DANGER

HAZARD OF ELECTRIC SHOCK, EXPLOSION, OR ARC FLASH

Safe electrical installation must be carried out only by skilled professionals. Skilled professionals must prove profound knowledge in the following areas:

- Connecting to installation networks
- Connecting several electrical devices
- Laying electric cables
- Safety standards, local wiring rules and regulations

Failure to follow these instructions will result in death or serious injury.

⚠⚠ DANGER

HAZARD OF ELECTRIC SHOCK, EXPLOSION, OR ARC FLASH

The outputs may carry an electrical current even when the device is switched off. Always disconnect the fuse in the incoming circuit from the supply before working on connected loads.

Failure to follow these instructions will result in death or serious injury.

NOTICE

HAZARD OF EQUIPMENT DAMAGE

Ensure that the device is disconnected from its circuit during the insulation resistance test.

Failure to follow these instructions can result in equipment damage.

Time Delay Switch introduction

The time delay switch has electronic time delay function with double pole make and break of the load.

Installing the insert

→ /

Note that both L and N must be connected to the switch.

Operating the insert

By pressing the push button, the switch changes from OFF to ON stage for the time preset. The LED in the push button is lit during ON stage. If the push button again is activated during ON stage, the switch immediately turns to OFF stage.

Set up time delay

Set the desired connection time, 15 min, 30 min, 1h, 2h, 4h or 8h, using a small screwdriver.

⚠ The timer must be switched off when changing the time setting.

Technical data

Mains voltage:	AC 230 V, 50 Hz
Nominal load:	...W
Switch ohmic load:	10A
Switch contact:	2-pole
Connecting terminals:	Screw terminals for max. 2.5 mm²
Fuse protection:	10 A miniature circuit breaker
Operating temperature:	0°C to +35°C
Protection class:	IP20

Dispose of the device separately from household waste at an official collection point. Professional recycling protects people and the environment against potential negative effects.

Schneider Electric Industries SAS

35 rue Joseph Monier
FR-92500 Rueil-Malmaison
elko.no/contact